PRiS®
SYSTEM

SONNENSCHUTZ -SYSTEME FÜR TRANSPORT

SUNSCREEN SYSTEMS FOR TRANSPORT

PRiS®
SYSTEM

Über uns

Das Warenhaus “ZGODA” wurde im Oktober 1995 gegründet. Unsere Firma gehört zu den führenden Herstellern von Metal- und Polymerteilen für die Sonnenschutzsysteme, Schutzrollos, Moskitonetze und Stoffrollos.

Das Warenhaus “ZGODA” realisiert das gesamte Produktionsverfahren, vom Entwurf bis zum fertigen Produkt.

Der Professionalismus unserer Ingenieure, große Produktionskapazitäten, die Anwendung von innovativen und modernsten Techniken gewährleisten die höchste Qualität unserer Firma.

Seit 2013 entwickeln und produzieren die Fachleute von “ZGODA”, zurzeit unter dem Handelsnamen „PRIS-SYSTEM”, die modernen Sonnenschutzsysteme für Fahrzeuge.

Die neue Linie der Sonnenschutzsysteme sichert den Komfort, die Sicherheit und eine lange Lebensdauer. Sie ist für den Schutz vor direkter Wirkung der Sonnenstrahlen im Inneren der Zugwagen, in allen Fahrer- und Lokführerkabinen von elektrischen Lokomotiven, Busen, Straßenbahnen, Oberleitungsbusen, Kränen, Lastwagen, Wasserfahrzeugen und anderen Sondermaschinen vorgesehen

About the Company

“Zgoda Trade House” was established in October, 1995. At present time our company is among the leading companies, producing metal and polymer accessories for sun-protection systems, roller shutters, mosquito nets and roller blinds.

“Zgoda Trade House” works on the principle of a complete production cycle, from projecting, to manufacturing of the finished product.

The professionalism of technical and engineering staff, production capacity, use of innovative technologies and high-tech developments allows to guarantee the highest quality of our company’s products.

Since 2013 “Zgoda” company specialists developing and launching in production new sun-protect systems for transport, produced under “PRIS-SYSTEM” trade mark.

The new line of sun-protection systems provides comfort and safety, has a range of application and is designed to protect against direct sunlight, for salons of passenger carriages, driver’s (machinist’s)cabins of electric locomotives, busses, trams, trolleybuses, cranes, trucks, water transport, and other special equipment.

SYSTEME
systems

INDEX

SRT 10 Standard-Führung mit U-Profil 7
SRT 10 U-shaped guide rails

SRT 11 Doppelrollo, Rollen vertikal 8
SRT 11 Double blind, rollers in vertical position

SRT 12 Führung aus gewölbten U-Profilen 9
SRT 12 U-shaped bended guide rails

SRT 20 Doppelrollo rollen horizontal 10
SRT 20 Double U-shaped guide rails (rollers in horizontal position)

SRT 21 doppelte U-förmige Führungen 11
SRT 21 Double U-shaped guides

SRT 30 Seilführungen 12
SRT 30 Rope guide rails

SRT 40 Stabführungen 13
SRT 40 Straight round guide rails

SRT 41 Stabführungen (Kettenmanagement) 14
SRT 41 Straight round guide rails (chain operated)

SRT 42 Selbsttragende Stabführungen (Kettenmanagement) 15
SRT 42 Self-kept guide rails (chain operated)

SRT 50 Selbsttragende Stabführungen 16
SRT 50 Self-kept guide rails

SRT 60 Mit Elektrosteuerung 12V/24V (gerade Stabführungen) 17
SRT 60 With electrical control 12V/24V (round guide rails)

SRT 60 EL mit elektrischer Steuerung 12 V/24 V, einfachen Führungen und Notheben 18
SRT 60 EL with 12 V/24 V electric control,straight guides and an emergency raising system

SRT 61 Mit Elektrosteuerung 12V/24V (selbsttragende Stabführungen) 19
SRT 61 With electrical control 12V/24V (self-kept guide rails)

SRT 61 EL mit elektrischer Steuerung 12 V/24 V, U-förmigen Führungen und Notheben 20
SRT 61 EL with 12 V/24 V electric control, U-shaped guides and an emergency raising system

SRT 70 Gerade Stabführungen 21
SRT 70 Straight round guide rails

SRT 71 Gerade Stabführungen (tastensteuerung) 22
SRT 71 Straight round guide rails (button type control)

SRT 72 Sperrung in maximaler Lage 23
SRT 72 Fixation in a closed position

SRT 73 Befestigung mit Magnet in geschlossener Stellung 24
SRT 73 Magnetic fixing in closed position

SRT 74 Befestigung mit Clip in geschlossener Stellung 25
SRT 74 Catch-fixing in closed position

SRT 80 Selbsttragende Stabführungen 26
SRT 80 Self-kept guide rails

SRT 81 Selbsttragende Stabführungen (tastensteuerung) 27
SRT 81 Self-kept guide rails (button type control)

SRT 90 Für gesenkte Oberflächen 28
SRT 90 For inclined surfaces straight round guide rails

SRT 91 Selbsttragende Stabführungen (für gesenkte Oberflächen) 29
SRT 91 Self-kept guide rails for inclined surfaces

SRT 92 Standard-Führung mit U-Profil (für gesenkte Oberflächen) 30
SRT 92 U-shaped guide rails for inclined surfaces

SRT 93 U-förmige Führungen, Befestigung - Bremse 31
SRT 93 U-shaped guide rails, mounting - brake

SRT 94 Schräg mit geraden Führungen 32
SRT 94 Sloping with straight guides

SRT 100 Zentraler Rollobügel 33
SRT 100 Central pantograph

SRT 101 Zentraler Rollobügel (hinter dem Stoff montiert) 34
SRT 101 Central pantograph

SRT 102 Seitlicher Rollobügel (hinter dem Stoff montiert tastensteuerung) 35
SRT 102 Lateral pantograph (button type control)

SRT 103 Zentralpantograph (Steuerung über Tasten) 36
SRT 103 Central pantograph (button-control)

SRT 110 Seitlicher Stromabnehmer 37
SRT 110 Lateral pantograph

SRT 120 Zentraler Rollobügel mit Elektrosteuerung 12V/24V 38
SRT 120 Central pantograph with electrical control 12V/24V

SRT 120 EL Zentralpantograph mit elektrischer Steuerung 12 V/24 V und Notheben 39
SRT 120 EL Central pantograph with 12 V/24 V electrical control and an emergency raising system

SRT 121 Seitlicher Rollobügel mit Elektrosteuerung 12V/24V 40
SRT 121 Lateral pantograph with electrical control 12V/24V

SRT 121 EL Seitenpantograph mit elektrischer Steuerung 12 V/24 V und Notheben 41
SRT 121 EL Side pantograph with electrical control 12 V/24 V and an emergency raising system

SRT 122 Zentraler Rollobügel Kettenmanagement, Selbsttragende Stabführungen 42
SRT 122 Central pantograph (chain operated, self-kept guide rails)

SRT 123 Seitlicher Rollobügel Kettenmanagement, Selbsttragende Stabführungen 43
SRT 123 Lateral pantograph (chain operated, self-kept guide rails)

SRT 130 Für sehr breite Fenster mit Elektrosteuerung 12V/24V 44
SRT 130 Lateral pantograph with electrical control 12V/24V and guide rails
SRT 130 EL Seitenpantograph mit elektrischer Steuerung 12 V/24 V, geraden Führungen und Notheben 45
SRT 130 EL Side pantograph with 12 V/24 V electric control, straight guides and an emergency raising system
SRT 131 Seitenpantograph mit elektrischer Steuerung 12 V/24 V und U-förmigen Führungen 46
SRT 131 Side pantograph with 12 V/24 V electric control and U-shaped guides
SRT 131 EL Seitenpantograph mit elektrischer Steuerung 12 V/24 V, U-förmigen Führungen und Notheben 47
SRT 131 EL Side pantograph with 12 V/24 V electrical control, U-shaped guides and an emergency raising system
SRT 140 Eingebauter Mechanismus mit Führungen 48
SRT 140 In the box with guide rails
SRT 150 Horizontal für Salons von Personenwagen und Bussen 49
SRT 150 Puling blind horizontal
SRT 151 Vorhänge mit verdeckter Befestigung 50
SRT 151 Curtains with concealed fixing
SRT 160 Standard-Führung mit U-Profi 51
SRT 160 U-shaped guide rails
SRT 161 Standard-Führung mit U-Profil 52
SRT 161 U-shaped guide rails
SRT 162 Gebogene U-förmige Führungen im Kasten 53
SRT 162 Bent U-shaped guides in the box
SRT 190 Gerade Stabführungen (Link-Mechanismus) 54
SRT 190 Straight round guide rails (rope mechanism)
SRT 200 Gerade Rundführungen 55
SRT 200 Straight round guides
SRT 201 Gerade Rundführungen (Steuerung über Tasten) 56
SRT 201 Straight round guides (button control)
SRT 210 Standard-Führung mit U-Profil mit Elektrosteuerung 12V/24V 57
SRT 210 U-shaped guide rails with electrical control 12V/24V and guide rails
SRT 210 EL U-förmige Führungen mit elektrischer Steuerung 12 V/24 V und Notheben 58
SRT 210 EL U-shaped guides with 12 V/24 V electric control and an emergency raising system
SRT 212 EL U-förmige Führungen mit elektrischer Steuerung 12 V/24 V für Paneele 59
SRT 212 EL U-shaped guides with 12 V/24 V electrical control for panels
SRT 220 Befestigung in geschlossener Stellung - Spule 60
SRT 220 Fixing in closed position - coil
SRT 221 Befestigung mit Magnet in geschlossener Stellung 61
SRT 221 Magnetic fixing in closed position
SRT 222 Befestigung mit Clip in geschlossener Stellung 62
SRT 222 Catch-fixing in closed position

Alu-Profile für Gehäuse 64
The aluminium boxes
Untere Stangen 65
Bottom rails
Alu-Führungen 66
The aluminum guide rails
Führungsschienenstecker 66
Guide rail plug
Führungbefestigung und Kettenstopper 67
The fasteners of the guide rails and holders
Verlänger 67
The extenders
Halterungen 67
The brackets
Steuerungsgriffe 67
The operating handles

..... 69

VISTA 70

SUNMATE 71

SUNBLOCK 72

SUNBLOCK DS

CERTIFICATES
ZERTIFIKATE 74
SYMBOLS LEGEND
SYMBOLE 77

KOMPONENTEN
the components

STOFFE
fabric

SYSTEME

SYSTEMS

SRT 10 Standard-Führung mit U-Profil

SRT 10 U-shaped guide rails

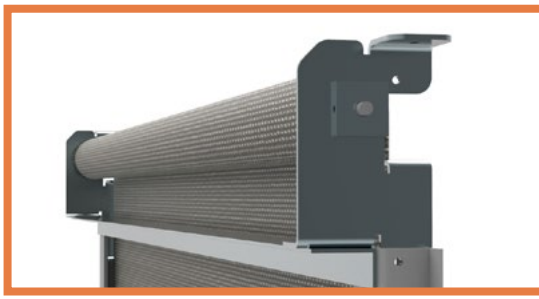

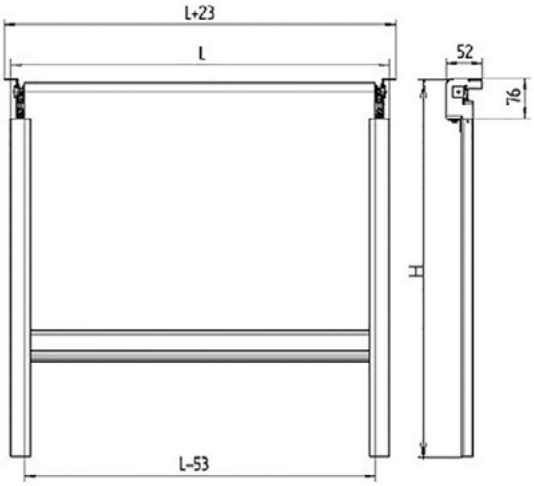

	Minimal	Maximal
Breite L mm	400	2000
Höhe H mm	300	1500

Sie sind für den Schutz vor direkter Wirkung der Sonnenstrahlen in den Personenwagen vorgesehen. Sie werden in den Abmessungen gemäß den Kundenwünschen produziert.
Seitliche Führungsmontage. Die Rollos werden aus speziellen, anodisierten oder pulvergemalten Aluminiumprofilen in jeder RAL-Farbe gemäß den Kundenwünschen produziert.
Die Stahlteile und die Halterungen aus verzinktem Stahl.
Zu den Rollos bieten wir spezielle Stoffe in vielen Farben an.

Developed to protect against direct sunlight, for salons of passenger carriages.
Produced according to the sizes provided by the customer. Lateral installation of a guide rails. Roller blinds are made with special aluminum profiles, anodized or painted by powder paint any color RAL according the customer request. Steel elements and fittings are made with galvanized steel.
The system is offered in a large color spectrum of special textile.

Das System gewährleistet:
- Sperrung des Vorhangs auf beliebiger Höhe;
- fließenden und stille Bewegung nach unten und nach oben;
- leichte Bedienung;
- leichte Montage;
- lange Lebensdauer.

The system provides:
- bottom rail fixation at any height level;
- smooth and noiseless running up and down;
- easy maintenance;
- easy installation;
- long operation term.

Die Rollos erfüllen die Anforderungen der Hygiene- und Feuerschutzvorschriften der Europäischen Union, der Ukraine und der Russischen Föderation.
The roller shutters comply with the requirements of sanitary and fire safety standards in the Ukraine, Russian Federation and European Union.

SRT 11 Doppelrollo, Rollen vertikal

SRT 11 Double blind, rollers in vertical position

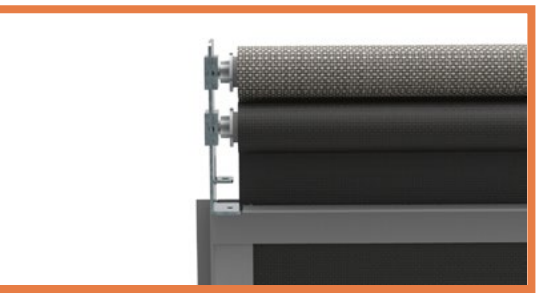

RAL

Sie sind für den Schutz vor direkter Wirkung der Sonnenstrahlen in den Personenwagen vorgesehen. Sie werden in den Abmessungen gemäß den Kundenwünschen produziert.
Seitliche Führungsmontage. Die Rollos werden aus speziellen, anodisierten oder pulvergemalten Aluminiumprofilen in jeder RAL-Farbe gemäß den Kundenwünschen produziert. Als zwei Vorhänge in einer Führung produziert. Die Stahlteile und die Halterungen aus verzinktem Stahl.
Zu den Rollos bieten wir spezielle Stoffe in vielen Farben an.

Developed to protect against direct sunlight, for salons of passenger carriages.
Produced according to the sizes provided by the customer. Lateral installation of a guide rails. Roller blinds are made with special aluminum profiles, anodized or painted by powder paint any color RAL according the customer request. Effectuation – two blinds in one guide rail. Steel elements and fittings are made with galvanized steel.
The system is offered in a large color spectrum of special textile.

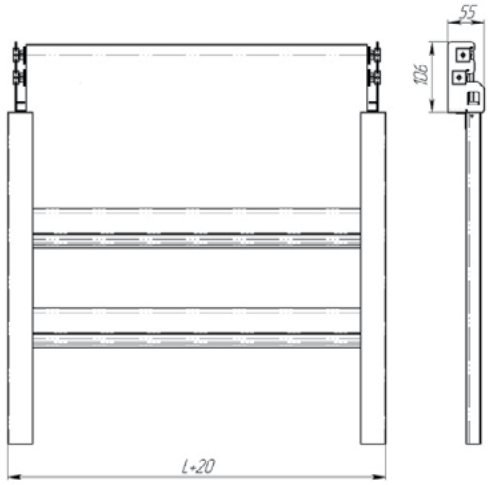

	Minimal	Maximal
Breite L mm	400	2000
Höhe H mm	300	1500

Das System gewährleistet:
- Sperrung des Vorhangs auf beliebiger Höhe;
- fließenden und stille Bewegung nach unten und nach oben;
- leichte Bedienung;
- leichte Montage;
- lange Lebensdauer.

The system provides:
- bottom rail fixation at any height level;
- smooth and noiseless running up and down;
- easy maintenance;
- easy installation;
- long operation term.

Die Rollos erfüllen die Anforderungen der Hygiene- und Feuerschutzvorschriften der Europäischen Union, der Ukraine und der Russischen Föderation.
The roller shutters comply with the requirements of sanitary and fire safety standards in the Ukraine, Russian Federation and European Union.

SRT 12 Führung aus gewölbten U-Profilen

SRT 12 U-shaped beded guide rails

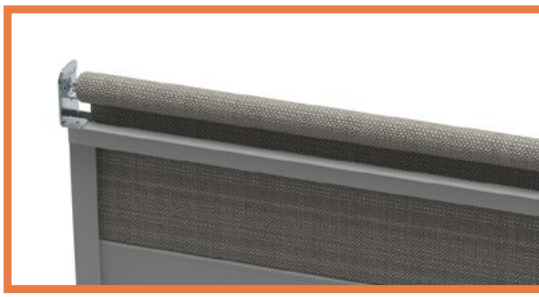

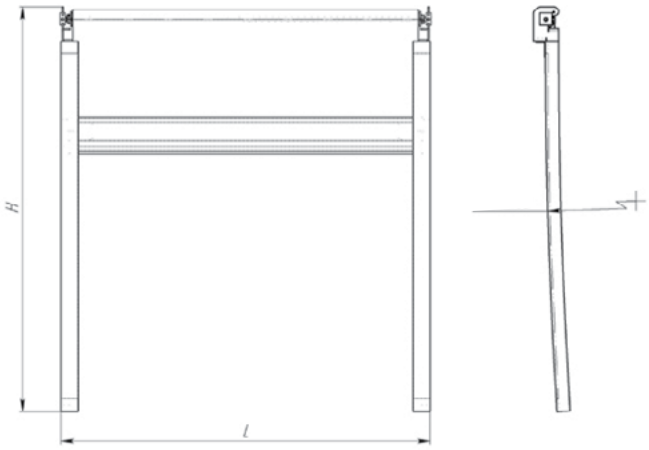

	Minimal	Maximal
Breite L mm	400	2000
Höhe H mm	300	1500

Sie sind für den Schutz vor direkter Wirkung der Sonnenstrahlen in den Personenwagen vorgesehen.
Sie werden in den Abmessungen gemäß den Kundenwünschen produziert. Seitliche Führungsmontage. Die Rollos werden aus speziellen, anodisierten oder pulvergemalten Aluminiumprofilen in jeder RAL-Farbe gemäß den Kundenwünschen produziert.
Die Stahlteile und die Halterungen aus verzinktem Stahl.
Zu den Rollos bieten wir spezielle Stoffe in vielen Farben an.

Developed to protect against direct sunlight, for salons of passenger carriages.
Produced according to the sizes provided by the customer. Lateral installation of a guide rails. Roller blinds are made with special aluminum profiles, anodized or painted by powder paint any color RAL according the customer request. Effectuation – bended guide rails. Steel elements and fittings are made with galvanized steel.
The system is offered in a large color spectrum of special textile.

Das System gewährleistet:
- Sperrung des Vorhangs auf beliebiger Höhe;
- fließenden und stille Bewegung nach unten und nach oben;
- leichte Bedienung;
- leichte Montage;
- lange Lebensdauer.

The system provides:
- bottom rail fixation at any height level;
- smooth and noiseless running up and down;
- easy maintenance;
- easy installation;
- long operation term.

Die Rollos erfüllen die Anforderungen der Hygiene- und Feuerschutzvorschriften der Europäischen Union, der Ukraine und der Russischen Föderation.
The roller shutters comply with the requirements of sanitary and fire safety standards in the Ukraine, Russian Federation and European Union.

SRT 20 Doppelrollo

rollen horizontal

SRT 20 Double U-shaped guide rails

rollers in horizontal position

Sie sind für den Schutz vor direkter Wirkung der Sonnenstrahlen in den Personenwagen vorgesehen.
Sie werden in den Abmessungen gemäß den Kundenwünschen produziert. Seitliche Führungsmontage Die Rollos werden aus speziellen, anodisierten oder pulvergemalten Aluminiumprofilen in jeder RAL-Farbe gemäß den Kundenwünschen produziert. Die Stahlteile und die Halterungen aus verzinktem Stahl. Als zwei Vorhänge in einer Doppelführung produziert.
Zu den Rollos bieten wir spezielle Stoffe in vielen Farben an.

Developed to protect against direct sunlight, for salons of passenger carriages.
Produced according to the sizes provided by the customer. Lateral installation of a guide rails. Roller blinds are made with special aluminum profiles, anodized or painted by powder paint any color RAL according the customer request. Effectuation – double guide rails. Steel elements and fittings are made of galvanized steel.
The system is offered in a large color spectrum of special textile.

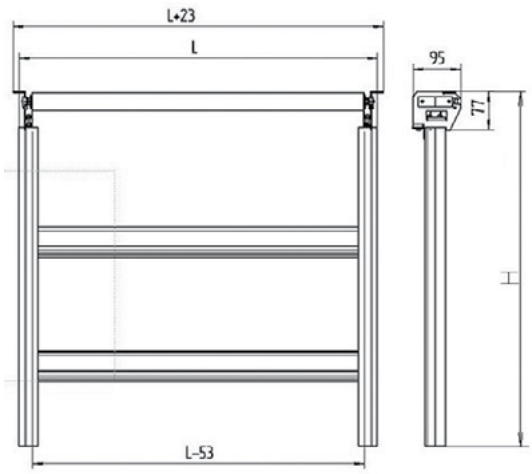

	Minimal	Maximal
Breite L mm	400	2000
Höhe H mm	300	1500

Das System gewährleistet:
- Sperrung des Vorhangs auf beliebiger Höhe;
- fließenden und stille Bewegung nach unten und nach oben;
- leichte Bedienung;
- leichte Montage;
- lange Lebensdauer.

The system provides:
- bottom rail fixation at any height level;
- smooth and noiseless running up and down;
- easy maintenance;
- easy installation;
- long operation term.

Die Rollos erfüllen die Anforderungen der Hygiene- und Feuerschutzvorschriften der Europäischen Union, der Ukraine und der Russischen Föderation.
The roller shutters comply with the requirements of sanitary and fire safety standards in the Ukraine, Russian Federation and European Union.

SRT 21 doppelte U-förmige Führungen

SRT 21 Double U-shaped guides

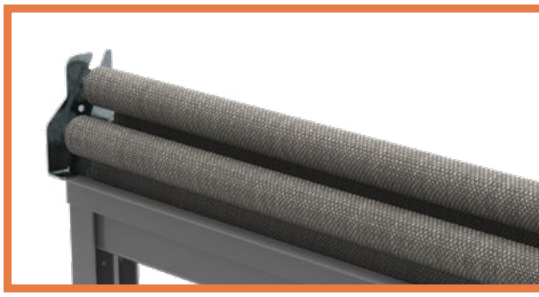

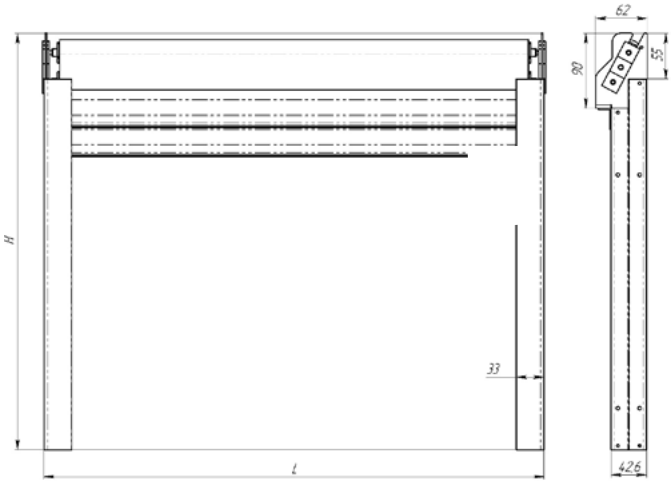

	Minimal	Maximal
Breite L mm	400	2000
Höhe H mm	300	1500

Sie dienen zum Schutz vor direkter Sonneneinstrahlung in Reisezugwagen.Sie werden nach den vom Besteller angegebenen Maßen gefertigt.
Seitliche Montage durch Führungen. Die Rollläden werden aus speziellen eloxierten oder pulverbeschichteten Aluminiumprofilen in jeder beliebigen RAL-Farbe je nach Bestellung gefertigt. Die Stahlelemente und Befestigungen sind aus verzinktem Stahl gefertigt.
Große Farbpalette von Spezialgeweben.

They are used for protection against direct sunlight entering passenger train carriages.They are manufactured in accordance with the dimensions specified by the ordering party.
Side mounting with help of guides.
The roller shutters are made of special aluminium profiles, anodized or powder coated in any RAL colour according to order.
Steel elements and fixings are made of galvanized steel.
Broad range of colours of special fabrics.

Das System gewährleistet:
- Befestigung der Führungsschiene in beliebiger Höhenlage;
- sanftes und leises Schieben nach oben und unten;
- einfache Bedienung;
- komfortable Montage;
- lange Lebensdauer.

The system provides:
- attachment of the guide rail in any height position;
- smooth and silent movement up and down;
- ease of use;
- convenient mounting;
- long service life.

Die Rollos erfüllen die Anforderungen der Hygiene- und Feuerschutzvorschriften der Europäischen Union, der Ukraine und der Russischen Föderation.
The roller shutters comply with the requirements of sanitary and fire safety standards in the Ukraine, Russian Federation and European Union.

SRT 30 Seilführungen

SRT 30 Rope guide rails

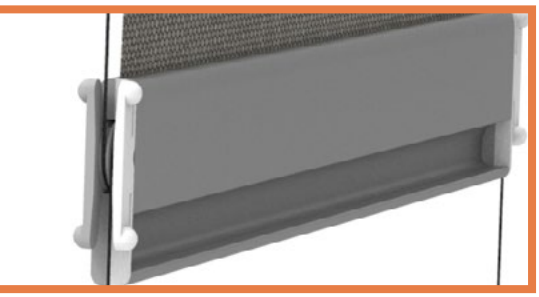

RAL

Sie sind für den Schutz vor direkter Wirkung der Sonnenstrahlen in den Personenwagen vorgesehen.
Sie werden in den Abmessungen gemäß den Kundenwünschen produziert. Seitliche Führungsmontage. Die Rollos werden aus speziellen, anodisierten oder pulvergemalten Aluminiumprofilen in jeder RAL-Farbe gemäß den Kundenwünschen produziert. Die Stahlteile und die Halterungen aus verzinktem Stahl. Als zwei Vorhänge in einer Doppelführung produziert.
Zu den Rollos bieten wir spezielle Stoffe in vielen Farben an.

Developed to protect against direct sunlight, for salons of transport.
Produced according to the sizes provided by the customer. Lateral installation. Roller blinds are made with special aluminum profiles, anodized or painted by powder paint any color RAL according the customer request. Steel elements and fittings are made of galvanized steel.
The system is offered in a large color spectrum of special textile.

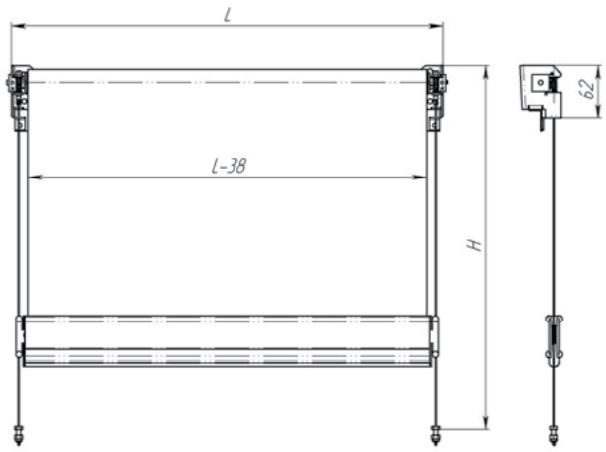

	Minimal	Maximal
Breite L mm	400	2000
Höhe H mm	300	1500

Das System gewährleistet:
- Sperrung des Vorhangs auf beliebiger Höhe;
- fließenden und stille Bewegung nach unten und nach oben;
- leichte Bedienung;
- leichte Montage;
- lange Lebensdauer.

The system provides:
- bottom rail fixation at any height level;
- smooth and noiseless running up and down;
- easy maintenance;
- easy installation;
- long operation term.

Die Rollos erfüllen die Anforderungen der Hygiene- und Feuerschutzvorschriften der Europäischen Union, der Ukraine und der Russischen Föderation.
The roller shutters comply with the requirements of sanitary and fire safety standards in the Ukraine, Russian Federation and European Union.

SRT 40 Stabführungen

SRT 40 Straight round guide rails

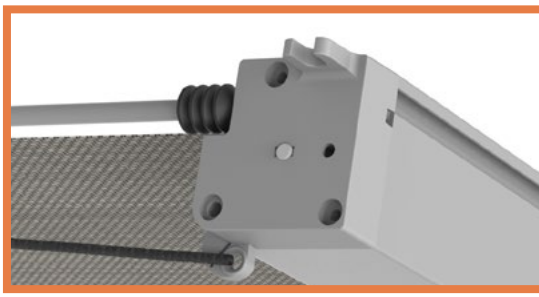

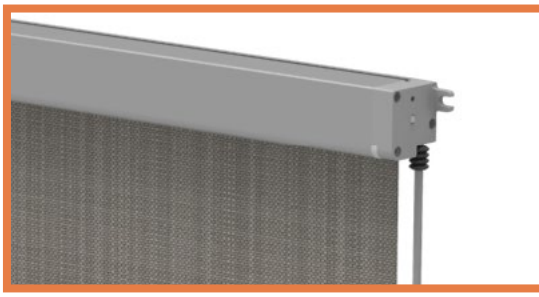

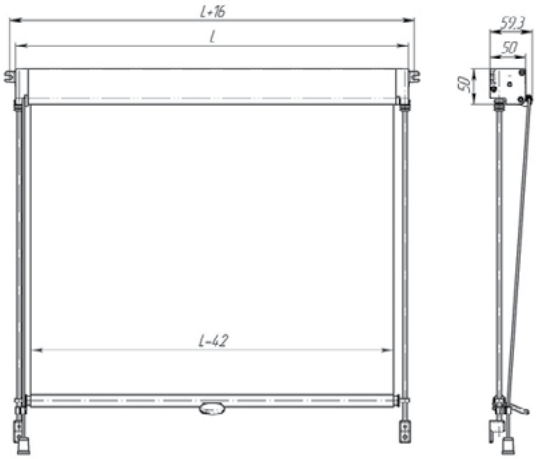

	Minimal	Maximal
Breite L mm	300	3000
Höhe H mm	150	1500

Sie sind für den Schutz vor direkter Wirkung der Sonnenstrahlen in den Fahrer- und Lokführerkabinen von elektrischen Lokomotiven, Busen, Straßenbahnen, Oberleitungsbusen, Kränen, Lastwagen, Wasserfahrzeugen und anderen Sondermaschinen vorgesehen.
Sie werden in den Abmessungen gemäß den Kundenwünschen produziert. Decken- oder Seitenmontage. Die Rollos werden aus speziellen, anodisierten oder pulvergemalten Aluminiumprofilen in jeder RAL-Farbe gemäß den Kundenwünschen produziert. Die Führungen werden aus anodisiertem Aluminium oder rostfreiem Stahl produziert. Absperrung mittels Kette.
Zu den Rollos bieten wir spezielle Stoffe in vielen Farben an.

Developed to protect against direct sunlight, for cabin of the driver (machinist) of electric locomotives, buses, trams, trolleybuses, cranes and special equipment.
Produced according to the sizes provided by the customer. Lateral or ceiling installation. Roller blinds are made with special aluminum profiles, anodized or painted by powder paint any color RAL at the customer request. The guide rails are made with anodized aluminum or stainless steel. Fixation and unlocking is carried out by the trigger.
The system is offered in a large color spectrum of special textile.

Das System gewährleistet:
- Sperrung des Vorhangs auf beliebiger Höhe;
- leichte Bedienung;
- leichte Montage;
- lange Lebensdauer.

The system provides:
- bottom rail fixation at any height level;
- easy maintenance;
- easy installation;
- long operation term.

Die Rollos erfüllen die Anforderungen der Hygiene- und Feuerschutzvorschriften der Europäischen Union, der Ukraine und der Russischen Föderation.
The roller shutters comply with the requirements of sanitary and fire safety standards in the Ukraine, Russian Federation and European Union.

SRT 41 Stabführungen

Kettenmanagement

SRT 41 Straight round guide railse

chain operated

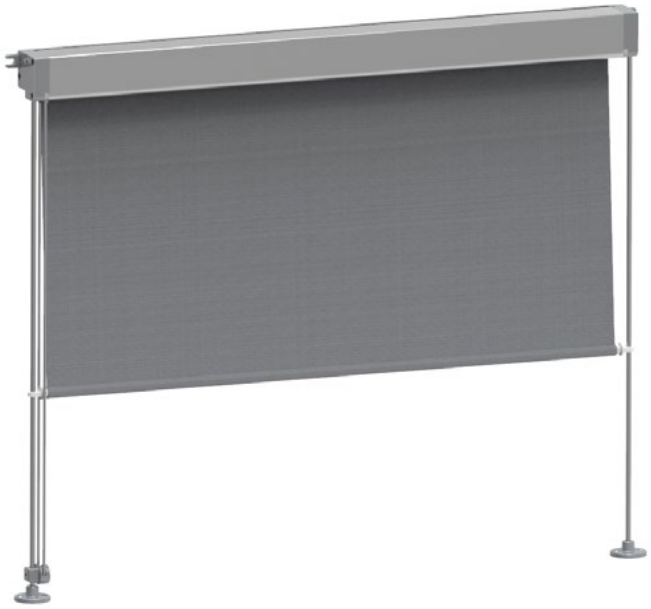

Sie sind für den Schutz vor direkter Wirkung der Sonnenstrahlen in den Fahrer- und Lokführerkabinen von elektrischen Lokomotiven, Busen, Straßenbahnen, Oberleitungsbusen, Kränen, Lastwagen, Wasserfahrzeugen und anderen Sondermaschinen vorgesehen. Sie werden in den Abmessungen gemäß den Kundenwünschen produziert. Decken- oder Seitenmontage. Die Rollos werden aus speziellen, anodisierten oder pulvergemalten Aluminiumprofilen in jeder RAL-Farbe gemäß den Kundenwünschen produziert. Die Führungen werden aus anodisiertem Aluminium oder rostfreiem Stahl produziert. Entsperren mittels Taster. Falten und Entfalten erfolgt durch Ziehen der Kette.
Zu den Rollos bieten wir spezielle Stoffe in vielen Farben an.

Developed to protect against direct sunlight, for cabin of the driver (machinist) of electric locomotives, buses, trams, trolleybuses, cranes and special equipment.
Produced according to the sizes provided by the customer. Lateral or ceiling installation. Roller blinds are made with special aluminum profiles, anodized or painted by powder paint any color RAL at the customer request. The guide rails are made with anodized aluminum or stainless steel. Carried out by rewinding the chain.
The system is offered in a large color spectrum of special textile.

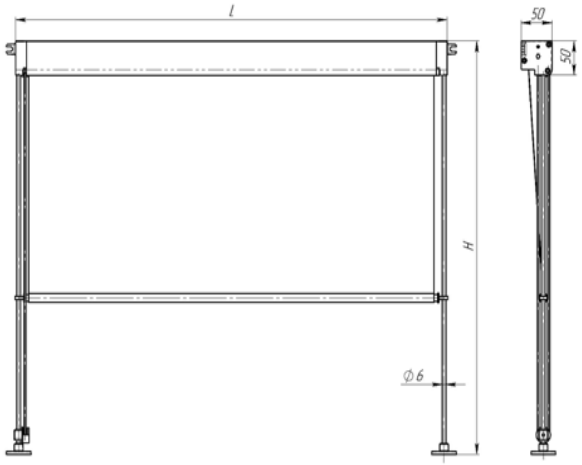

	Minimal	Maximal
Breite L mm	300	3000
Höhe H mm	150	1500

Das System gewährleistet:
- Sperrung des Vorhangs auf beliebiger Höhe;
- leichte Bedienung;
- leichte Montage;
- lange Lebensdauer.

The system provides:
- bottom rail fixation at any height level;
- easy maintenance;
- easy installation;
- long operation term.

Die Rollos erfüllen die Anforderungen der Hygiene- und Feuerschutzvorschriften der Europäischen Union, der Ukraine und der Russischen Föderation.
The roller shutters comply with the requirements of sanitary and fire safety standards in the Ukraine, Russian Federation and European Union.

SRT 42 Selbsttragende Stabführungen

kettenmanagement

SRT 42 Self-kept guide rails

chain operated

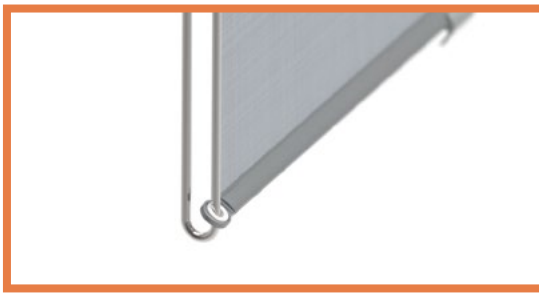

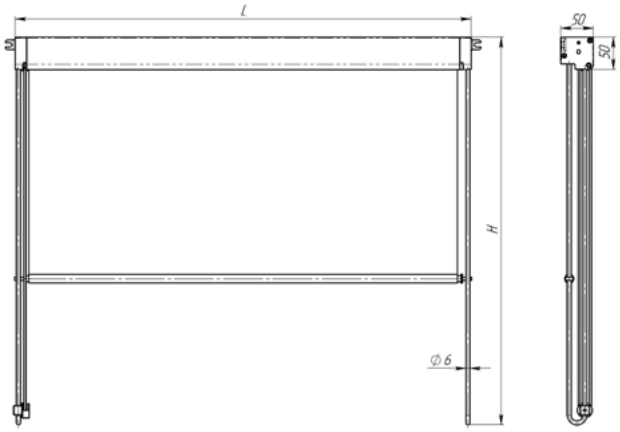

	Minimal	Maximal
Breite L mm	300	3000
Höhe H mm	150	600

Sie sind für den Schutz vor direkter Wirkung der Sonnenstrahlen in den Fahrer- und Lokführerkabinen von elektrischen Lokomotiven, Busen, Straßenbahnen, Oberleitungsbusen, Kränen, Lastwagen, Wasserfahrzeugen und anderen Sondermaschinen vorgesehen. Sie werden in den Abmessungen gemäß den Kundenwünschen produziert. Decken- oder Seitenmontage. Die Rollos werden aus speziellen, anodisierten oder pulvergemalten Aluminiumprofilen in jeder RAL-Farbe gemäß den Kundenwünschen produziert. Die Führungen werden aus anodisiertem Aluminium oder rostfreiem Stahl produziert. Entsperren mittels Taster. Falten und Entfalten erfolgt durch Ziehen der Kette.
Zu den Rollos bieten wir spezielle Stoffe in vielen Farben an.

Developed to protect against direct sunlight, for cabin of the driver (machinist) of electric locomotives, buses, trams, trolleybuses, cranes and special equipment. Produced according to the sizes provided by the customer. Lateral or ceiling installation. Roller blinds are made with special aluminum profiles, anodized or painted by powder paint any color RAL at the customer request. The guide rails are made with anodized aluminum or stainless steel. Carried out by rewinding the chain.
The system is offered in a large color spectrum of special textile.

Das System gewährleistet:
- Sperrung des Vorhangs auf beliebiger Höhe;
- leichte Bedienung;
- leichte Montage;
- lange Lebensdauer.

The system provides:
- bottom rail fixation at any height level;
- easy maintenance;
- easy installation;
- long operation term.

Die Rollos erfüllen die Anforderungen der Hygiene- und Feuerschutzvorschriften der Europäischen Union, der Ukraine und der Russischen Föderation.
The roller shutters comply with the requirements of sanitary and fire safety standards in the Ukraine, Russian Federation and European Union.

SRT 50 Selbsttragende Stabführungen

SRT 50 Self-kept guide rails

Sie sind für den Schutz vor direkter Wirkung der Sonnenstrahlen in den Fahrer- und Lokführerkabinen von elektrischen Lokomotiven, Busen, Straßenbahnen, Oberleitungsbusen, Kränen, Lastwagen, Wasserfahrzeugen und anderen Sondermaschinen vorgesehen. Sie werden in den Abmessungen gemäß den Kundenwünschen produziert. Decken- oder Seitenmontage. Die Rollos werden aus speziellen, anodisierten oder pulvergemalten Aluminiumprofilen in jeder RAL-Farbe gemäß den Kundenwünschen produziert. Die Führungen werden aus anodisiertem Aluminium oder rostfreiem Stahl produziert Absperrung mittels Kette.
Zu den Rollos bieten wir spezielle Stoffe in vielen Farben an.

Developed to protect against direct sunlight, for cabin of the driver (machinist) of electric locomotives, buses, trams, trolleybuses,
cranes and special equipment.
Produced according to the sizes provided by the customer.
Lateral or ceiling installation. The guide rails are made with anodized aluminum or stainless steel. The guide rails are made withanodized aluminum or stainless steel. Fixation and unlocking is carried out by the trigger.
The system is offered in a large color spectrum of special fabrics.

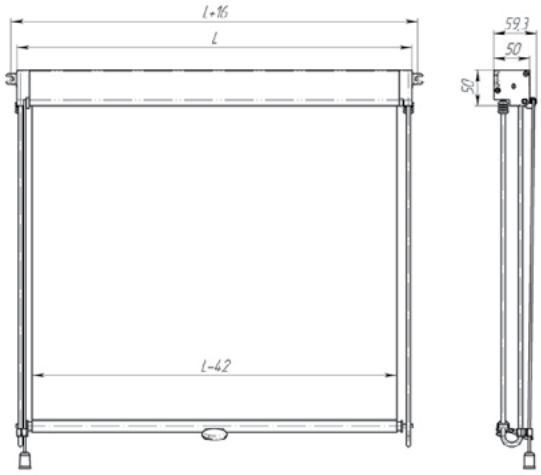

	Minimal	Maximal
Breite L mm	300	3000
Höhe H mm	150	600

Das System gewährleistet:
- Sperrung des Vorhangs auf beliebiger Höhe;
- leichte Bedienung;
- leichte Montage;
- lange Lebensdauer.

The system provides:
- bottom rail fixation at any height level;
- easy maintenance;
- easy assembling;
- long operation term.

Die Rollos erfüllen die Anforderungen der Hygiene- und Feuerschutzvorschriften der Europäischen Union, der Ukraine und der Russischen Föderation.
The roller shutters comply with the requirements of sanitary and fire safety standards in the Ukraine, Russian Federation and European Union.

SRT 60 Mit Elektrosteuerung 12V/24V

gerade Stabführungen

SRT 60 With electrical control 12V/24V

round guide rails

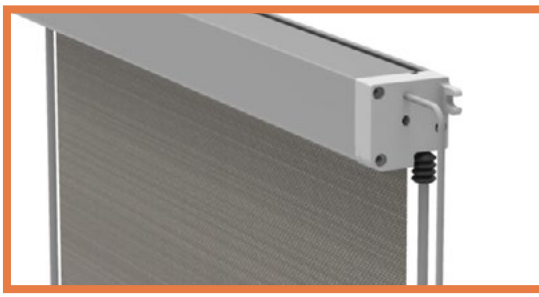

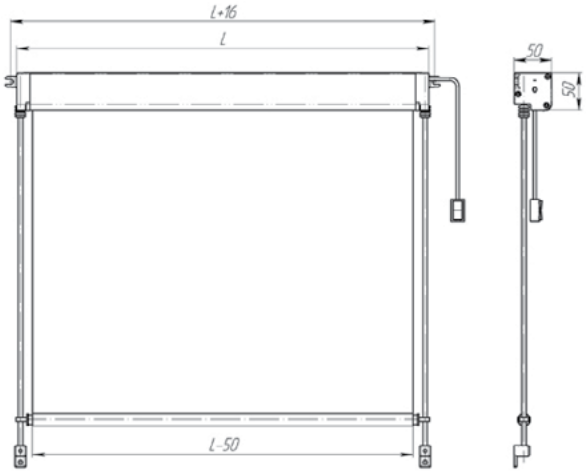

	Minimal	Maximal
Breite L mm	400	3000
Höhe H mm	150	1500

Sie sind für den Schutz vor direkter Wirkung der Sonnenstrahlen in den Fahrer- und Lokführerkabinen von elektrischen Lokomotiven, Busen, Straßenbahnen, Oberleitungsbusen, Kränen, Lastwagen, Wasserfahrzeugen und anderen Sondermaschinen vorgesehen.
Sie werden in den Abmessungen gemäß den Kundenwünschen produziert. Rollos mit Stabführungen. Decken- oder Seitenmontage. Die Rollos werden aus speziellen, anodisierten oder pulvergemalten Aluminiumprofilen in jeder RAL-Farbe gemäß den Kundenwünschen produziert. Die Führungen werden aus anodisiertem Aluminium oder rostfreiem Stahl produziert. Steuerung mittels Tastenschalter (oben-Stop-unten).
Zu den Rollos bieten wir spezielle Stoffe in vielen Farben an.

Developed to protect against direct sunlight, for cabin of the driver (machinist) of electric locomotives, buses, trams, trolleybuses,
cranes and special equipment.
Produced according to the sizes provided by the customer. Blinds with straight round guide rails. Lateral or ceiling installation. Roller blinds are made with special aluminum profiles, anodized or painted by powder paint any color RAL according the customer request. The guide rails are made with anodized aluminum or stainless steel. Fixation of position is at end spots. Control is carried out by the key (up-stop-down).
The system is offered in a large color spectrum of special textile.

Das System gewährleistet:
- Sperrung des Vorhangs auf beliebiger Höhe;
- leichte Bedienung;
- leichte Montage;
- lange Lebensdauer.

The system provides:
- bottom rail fixation at any height level;
- easy maintenance;
- easy installation;
- long operation term.

Die Rollos erfüllen die Anforderungen der Hygiene- und Feuerschutzvorschriften der Europäischen Union, der Ukraine und der Russischen Föderation.
The roller shutters comply with the requirements of sanitary and fire safety standards in the Ukraine, Russian Federation and European Union.

SRT 60 EL mit elektrischer Steuerung

12 V/24 V einfachen Führungen und Notheben

SRT 60 EL With electrical control 12V/24V

straight guides and an emergency raising system

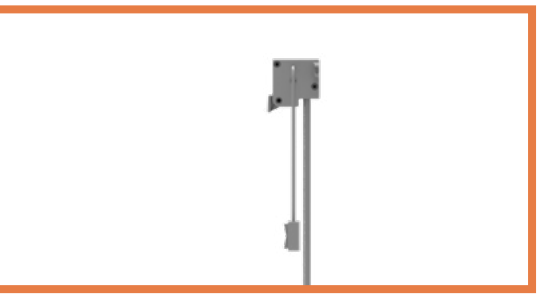

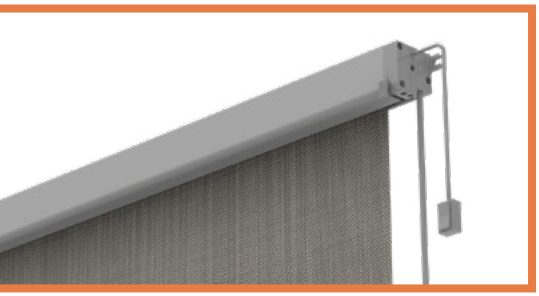

Sie schützen vor direkter Sonneneinstrahlung in das Fahrerhaus (Führerhaus) in: Elektrolokomotiven, Bussen, Straßenbahnen, Trolleybussen, Kränen und Spezialfahrzeugen.Sie werden nach den vom Besteller angegebenen Maßen gefertigt.
Rollo mit geraden Führungen.Die Führungen werden aus eloxiertem Aluminium oder Edelstahl gefertigt. Decken- oder Seitenmontage.
Die Rollläden werden aus speziellen eloxierten oder pulverbeschichteten Aluminiumprofilen in jeder beliebigen RAL-Farbe je nach Bestellung gefertigt, Fixierung mit Positionierung an den Endpunkten.
Steuerung über Tasten (Auf - Stop - Ab). Not-Heben und Not-Senken des Gewebes im Handbetrieb, nach dem Entriegeln des Motors durch Drücken der Taste. Große Farbpalette von Spezialgeweben.

They protect against direct sunlight entering the (engine) driver's cab: electric locomotives, buses, trams, trolleybuses, cranes and special-purpose vehicles.They are manufactured in accordance with the dimensions specified by the ordering party.
Roller shutter with straight guides.The guides are made of anodized aluminium or stainless steel. Ceiling or side mounting. The roller shutters are made of special aluminium profiles, anodized or powder coated in any RAL colour according to order. Position mounting at end points. Button control (up- stop- down). mergency roller shutter raising and lowering function in manual mode, after unlocking the engine by pressing the button. Broad range of colours of special fabrics.

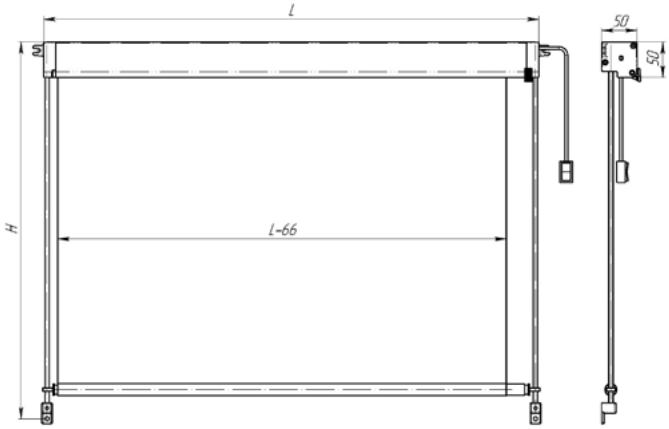

	Minimal	Maximal
Breite L mm	400	3000
Höhe H mm	150	1500

Das System gewährleistet:
- Befestigung der Führungsschiene in beliebiger Höhenlage;
- sanftes und leises Schieben nach oben und unten;
- einfache Bedienung;
- komfortable Montage;
- lange Lebensdauer.

The system provides:
- attachment of the guide rail in any height position;
- smooth and silent movement up and down;
- ease of use;
- convenient mounting;
- long service life.

Die Rollos erfüllen die Anforderungen der Hygiene- und Feuerschutzvorschriften der Europäischen Union, der Ukraine und der Russischen Föderation.
The roller shutters comply with the requirements of sanitary and fire safety standards in the Ukraine, Russian Federation and European Union.

SRT 61 Mit Elektrosteuerung 12V/24V

selbsttragende Stabführungen

SRT 61 With electrical control 12V/24V

self-kept guide rails

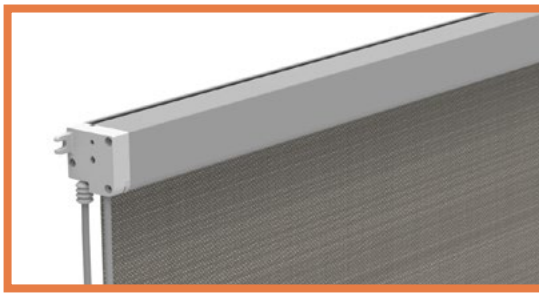

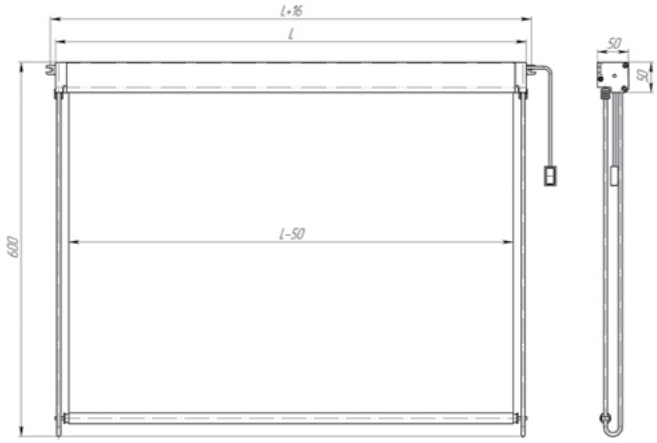

	Minimal	Maximal
Breite L mm	400	3000
Höhe H mm	150	1500

Sie sind für den Schutz vor direkter Wirkung der Sonnenstrahlen in den Fahrer- und Lokführerkabinen von elektrischen Lokomotiven, Busen, Straßenbahnen, Oberleitungsbusen, Kränen, Lastwagen, Wasserfahrzeugen und anderen Sondermaschinen vorgesehen.
Sie werden in den Abmessungen gemäß den Kundenwünschen produziert. Rollos mit Stabführungen. Decken- oder Seitenmontage. Die Rollos werden aus speziellen, anodisierten oder pulvergemalten Aluminiumprofilen in jeder RAL-Farbe gemäß den Kundenwünschen produziert. Die Führungen werden aus anodisiertem Aluminium oder rostfreiem Stahl produziert. Steuerung mittels Tastenschalter (oben-Stop-unten). Lagesperrung an den Endstellen.
Zu den Rollos bieten wir spezielle Stoffe in vielen Farben an.

Developed to protect against direct sunlight, for cabin of the driver (machinist) of electric locomotives, buses, trams, trolleybuses, cranes and special equipment.
Produced according to the sizes provided by the customer. Blinds with self-kept guide rails. Lateral or ceiling installation. Roller blinds are made with special aluminum profiles, anodized or painted by powder paint any color RAL according the customer request. The guide rails are made with anodized aluminum or stainless steel. Fixation of position is at end spots. Control is carried out by the key (up-stop-down).
The system is offered in a large color spectrum of special textile.

Das System gewährleistet:
- Sperrung des Vorhangs auf beliebiger Höhe;
- leichte Bedienung;
- leichte Montage;
- lange Lebensdauer.

The system provides:
- bottom rail fixation at any height level;
- easy maintenance;
- easy installation;
- long operation term.

Die Rollos erfüllen die Anforderungen der Hygiene- und Feuerschutzvorschriften der Europäischen Union, der Ukraine und der Russischen Föderation.
The roller shutters comply with the requirements of sanitary and fire safety standards in the Ukraine, Russian Federation and European Union.

SRT 61 EL mit elektrischer Steuerung

12 V/24 V, U-förmigen Führungen und Notheben

SRT 61 EL with electrical control 12V/24V

U-shaped guides and an emergency raising system

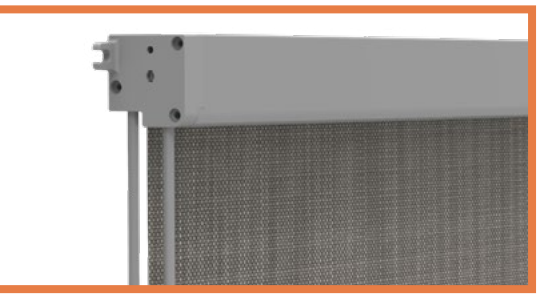

They are used for protection against direct sunlight entering passenger train carriages.They are manufactured in accordance with the dimensions specified by the ordering party. Roller shutter with U-shaped guides. The guides are made of anodized aluminium or stainless steel.
Position mounting at end points. Roller shutter with straight guides.The guides are made of anodized aluminium or stainless steel.
Ceiling or side mounting. Position mounting at end points.
Button control (up - stop - down).
Broad range of colours of special fabrics.

They are used for protection against direct sunlight entering passenger train carriages.They are manufactured in accordance with the dimensions specified by the ordering party. Roller shutter with U-shaped guides. The guides are made of anodized aluminium or stainless steel.
Position mounting at end points. Roller shutter with straight guides.The guides are made of anodized aluminium or stainless steel.
Ceiling or side mounting. Position mounting at end points.
Button control (up- stop- down).
Broad range of colours of special fabrics.

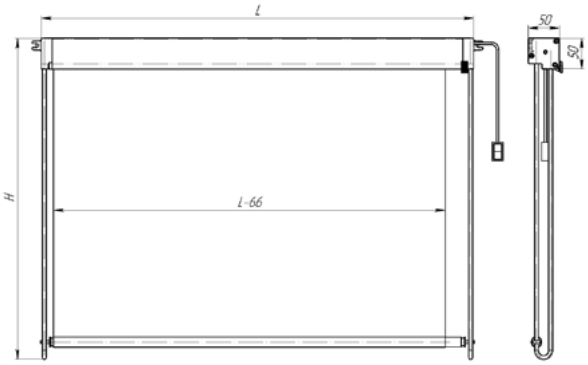

	Minimal	Maximal
Breite L mm	400	3000
Höhe H mm	150	1500

Das System gewährleistet:
- Sperrung des Vorhangs auf beliebiger Höhe;
- leichte Bedienung;
- leichte Montage;
- lange Lebensdauer.

The system provides:
- attachment of the guide rail in any height position;
- smooth and silent movement up and down;
- ease of use;
- convenient mounting;
- long service life.

Die Rollos erfüllen die Anforderungen der Hygiene- und Feuerschutzvorschriften der Europäischen Union, der Ukraine und der Russischen Föderation.
The roller shutters comply with the requirements of sanitary and fire safety standards in the Ukraine, Russian Federation and European Union.

SRT 70 Gerade Stabführungen

SRT 70 Straight round guide rails

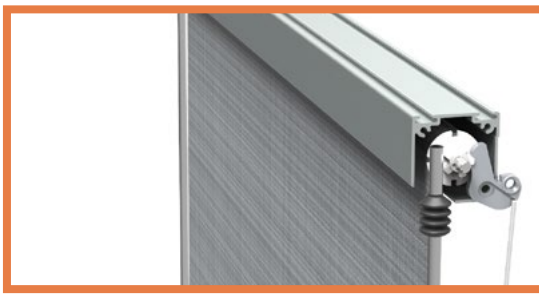

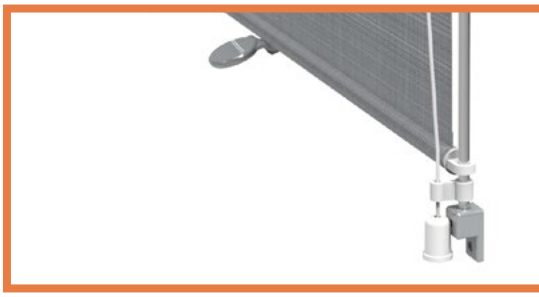

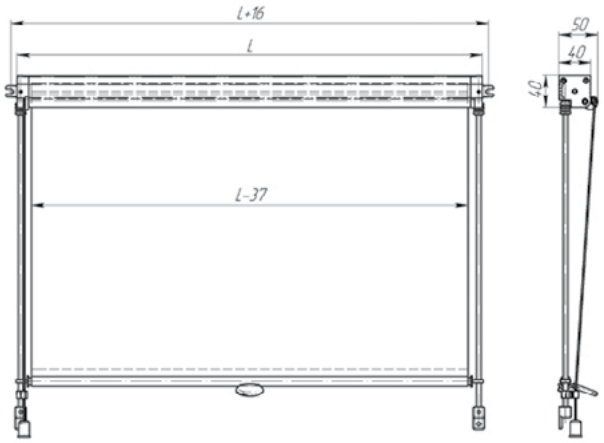

	Minimal	Maximal
Breite L mm	300	2000
Höhe H mm	150	1500

Sie sind für den Schutz vor direkter Wirkung der Sonnenstrahlen in den Fahrer- und Lokführerkabinen von elektrischen Lokomotiven, Busen, Straßenbahnen, Oberleitungsbusen, Kränen, Lastwagen, Wasserfahrzeugen und anderen Sondermaschinen vorgesehen. Sie werden in den Abmessungen gemäß den Kundenwünschen produziert. Decken- oder Seitenmontage. Die Rollos werden aus speziellen, anodisierten oder pulvergemalten Aluminiumprofilen in jeder RAL-Farbe gemäß den Kundenwünschen produziert. Die Führungen werden aus anodisiertem Aluminium oder rostfreiem Stahl produziert. Absperrung mittels Kette.
Zu den Rollos bieten wir spezielle Stoffe in vielen Farben an.

Developed to protect against direct sunlight, for cabin of the driver (machinist) of electric locomotives, buses, trams, trolleybuses, cranes and special equipment.
Produced according to the sizes provided by the customer. Lateral or ceiling installation. Roller blinds are made with special aluminum profiles, anodized or painted by powder paint any color RAL at the customer request. The guide rails are made with anodized aluminum or stainless steel. Fixation and unlocking is carried out by the trigger.
The system is offered in a large color spectrum of special textile.

Das System gewährleistet:
- Sperrung des Vorhangs auf beliebiger Höhe;
- leichte Bedienung;
- leichte Montage;
- lange Lebensdauer.

The system provides:
- bottom rail fixation at any height level;
- easy maintenance;
- easy installation;
- long operation term.

Die Rollos erfüllen die Anforderungen der Hygiene- und Feuerschutzvorschriften der Europäischen Union, der Ukraine und der Russischen Föderation.
The roller shutters comply with the requirements of sanitary and fire safety standards in the Ukraine, Russian Federation and European Union.

SRT 71 Gerade Stabführungen
tastensteuerung
SRT 71 Straight round guide rails
button type control

Sie sind für den Schutz vor direkter Wirkung der Sonnenstrahlen in den Fahrer- und Lokführerkabinen von elektrischen Lokomotiven, Busen, Straßenbahnen, Oberleitungsbusen, Kränen, Lastwagen, Wasserfahrzeugen und anderen Sondermaschinen vorgesehen. Sie werden in den Abmessungen gemäß den Kundenwünschen produziert. Decken- oder Seitenmontage. Die Rollos werden aus speziellen, anodisierten oder pulvergemalten Aluminiumprofilen in jeder RAL-Farbe gemäß den Kundenwünschen produziert. Die Führungen werden aus anodisiertem Aluminium oder rostfreiem Stahl produziert. Entsperren mittels Taster.
Zu den Rollos bieten wir spezielle Stoffe in vielen Farben an.

Developed to protect against direct sunlight, for cabin of the driver (machinist) of electric locomotives, buses, trams, trolleybuses, cranes and special equipment.
Produced according to the sizes provided by the customer. Lateral or ceiling installation. Roller blinds are made with special aluminum profiles, anodized or painted by powder paint any color RAL at the customer request. The guide rails are made with anodized aluminum or stainless steel. Control is carried out by the key (up-stop-down).
The system is offered in a large color spectrum of special textile.

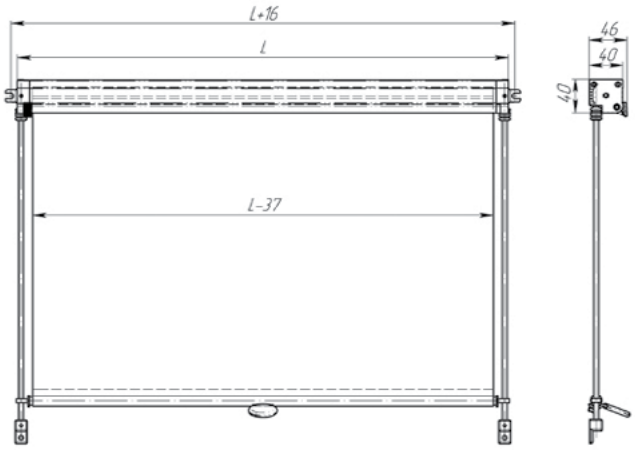

	Minimal	Maximal
Breite L mm	300	2000
Höhe H mm	150	1500

Das System gewährleistet:
- Sperrung des Vorhangs auf beliebiger Höhe;
- leichte Bedienung;
- leichte Montage;
- lange Lebensdauer.

The system provides:
- bottom rail fixation at any height level;
- easy maintenance;
- easy installation;
- long operation term.

Die Rollos erfüllen die Anforderungen der Hygiene- und Feuerschutzvorschriften der Europäischen Union, der Ukraine und der Russischen Föderation.
The roller shutters comply with the requirements of sanitary and fire safety standards in the Ukraine, Russian Federation and European Union.

SRT 72 Sperrung in maximaler Lage

SRT 72 Fixation in a closed position

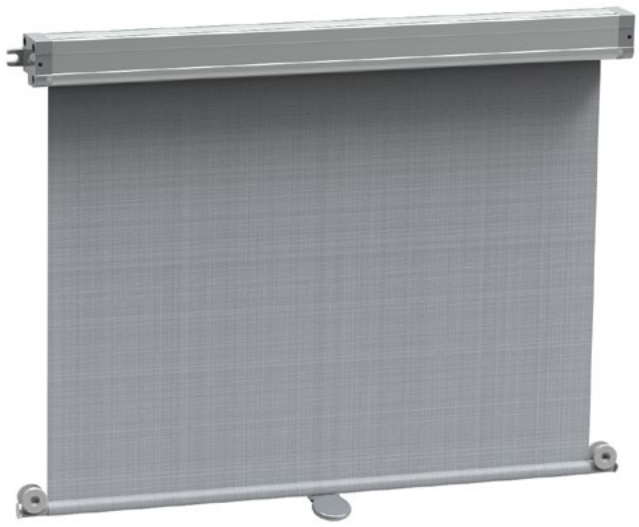

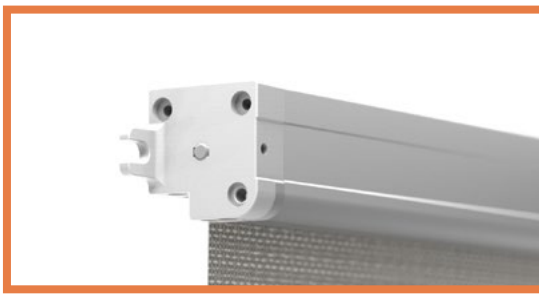

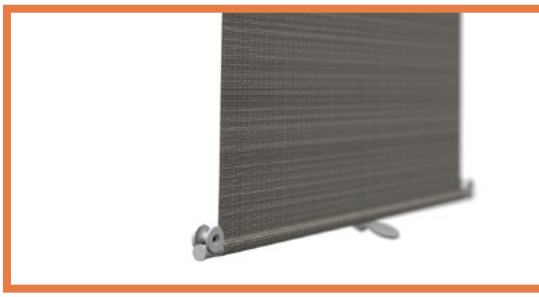

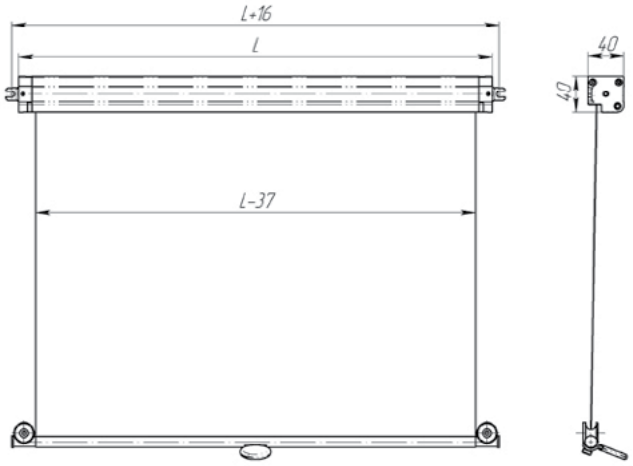

	Minimal	Maximal
Breite L mm	300	1000
Höhe H mm	150	1000

Sie sind für den Schutz vor direkter Wirkung der Sonnenstrahlen in den Fahrer- und Lokführerkabinen von elektrischen Lokomotiven, Busen, Straßenbahnen, Oberleitungsbusen, Kränen, Lastwagen, Wasserfahrzeugen und anderen Sondermaschinen vorgesehen. Sie werden in den Abmessungen gemäß den Kundenwünschen produziert. Decken- oder Seitenmontage. Die Rollos werden aus speziellen, anodisierten oder pulvergemalten Aluminiumprofilen in jeder RAL-Farbe gemäß den Kundenwünschen produziert.
Zu den Rollos bieten wir spezielle Stoffe in vielen Farben an.

Developed to protect against direct sunlight, for cabin of the driver (machinist) of electric locomotives, buses, trams, trolleybuses, cranes and special equipment.
Produced according to the sizes provided by the customer. Lateral or ceiling installation. Roller blinds are made with special aluminum profiles, anodized or painted by powder paint any color RAL at the customer request.
The system is offered in a large color spectrum of special textile.

Das System gewährleistet:
- Lagesperrung an den Endstellen;
- leichte Bedienung;
- leichte Montage;
- lange Lebensdauer.

The system provides:
- bottom rail fixation only at the end spot;
- easy maintenance;
- easy installation;
- long operation term.

Die Rollos erfüllen die Anforderungen der Hygiene- und Feuerschutzvorschriften der Europäischen Union, der Ukraine und der Russischen Föderation.
The roller shutters comply with the requirements of sanitary and fire safety standards in the Ukraine, Russian Federation and European Union.

SRT 73 Befestigung mit Magnet
in geschlossener Stellun

SRT 73 Magnetic fixing
in closed position

Sie schützen vor direkter Sonneneinstrahlung in das Fahrerhaus (Führerhaus) in: Elektrolokomotiven, Bussen, Straßenbahnen, Trolleybussen, Kränen und Spezialfahrzeugen.Sie werden nach den vom Besteller angegebenen Maßen gefertigt.
Decken- oder Seitenmontage.
Die Rollläden werden aus speziellen eloxierten oder pulverbeschichteten Aluminiumprofilen in jeder beliebigen RAL-Farbe je nach Bestellung gefertigt.
Große Farbpalette von Spezialgeweben.

They are used for protection against direct sunlight entering passenger train carriages.They are manufactured in accordance with the dimensions specified by the ordering party.
Ceiling or side mounting. Position mounting at end points. Button control (up- stop- down).
The roller shutters are made of special aluminium profiles, anodized or powder coated in any RAL colour according to order.
Broad range of colours of special fabrics.

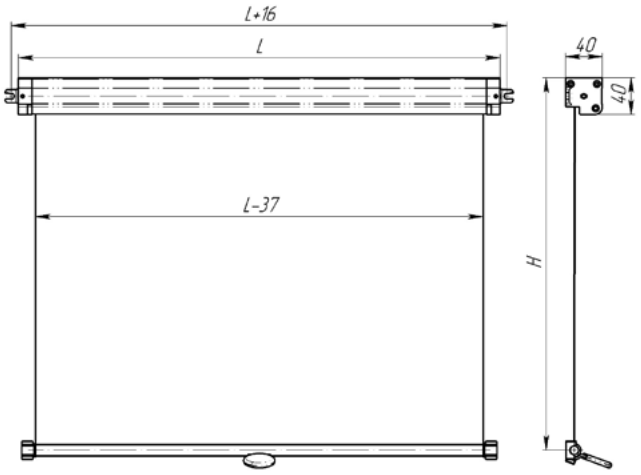

	Minimal	Maximal
Breite L mm	300	1000
Höhe H mm	150	1000

Das System gewährleistet:
- Befestigung der Führungsschiene in beliebiger Höhenlage;
- sanftes und leises Schieben nach oben und unten;
- einfache Bedienung;
- komfortable Montage;
- lange Lebensdauer.

The system provides:
- attachment of the guide rail in any height position;
- smooth and silent movement up and down;
- ease of use;
- convenient mounting;
- long service life.

Die Rollos erfüllen die Anforderungen der Hygiene- und Feuerschutzvorschriften der Europäischen Union, der Ukraine und der Russischen Föderation.
The roller shutters comply with the requirements of sanitary and fire safety standards in the Ukraine, Russian Federation and European Union.

SRT 74 Befestigung mit Clip
in geschlossener Stellung
SRT 74 Catch-fixing
in closed position

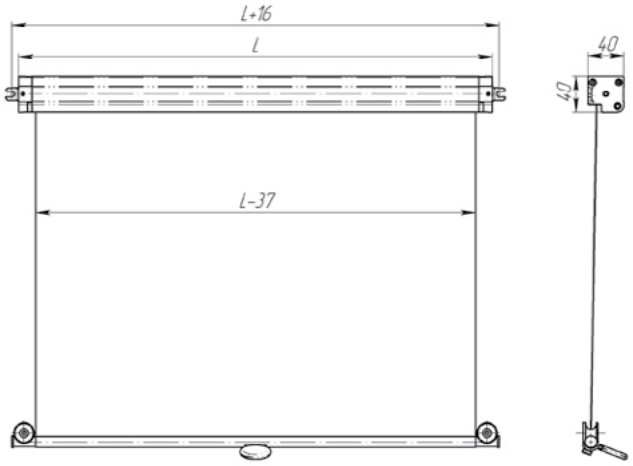

	Minimal	Maximal
Breite L mm	300	1000
Höhe H mm	150	1000

Sie schützen vor direkter Sonneneinstrahlung in das Fahrerhaus (Führerhaus) in: Elektrolokomotiven, Bussen, Straßenbahnen, Trolleybussen, Kränen und Spezialfahrzeugen.Sie werden nach den vom Besteller angegebenen Maßen gefertigt.
Decken- oder Seitenmontage.
Die Rollläden werden aus speziellen eloxierten oder pulverbeschichteten Aluminiumprofilen in jeder beliebigen RAL-Farbe je nach Bestellung gefertigt.
Große Farbpalette von Spezialgeweben.

They are used for protection against direct sunlight entering passenger train carriages.They are manufactured in accordance with the dimensions specified by the ordering party.
Ceiling or side mounting.
The roller shutters are made of special aluminium profiles, anodized or powder coated in any RAL colour according to order.
Broad range of colours of special fabrics.

Das System gewährleistet:
- Sperrung des Vorhangs auf beliebiger Höhe;
- Befestigung der Führungsschiene in beliebiger Höhenlage;
- sanftes und leises Schieben nach oben und unten;
- einfache Bedienung;
- komfortable Montage;
- lange Lebensdauer.

The system provides:
- attachment of the guide rail in any height position;
- smooth and silent movement up and down;
- ease of use;
- convenient mounting;
- long service life.

Die Rollos erfüllen die Anforderungen der Hygiene- und Feuerschutzvorschriften der Europäischen Union, der Ukraine und der Russischen Föderation.
The roller shutters comply with the requirements of sanitary and fire safety standards in the Ukraine, Russian Federation and European Union.

SRT 80 Selbsttragende Stabführungen

SRT 80 Self-kept guide rails

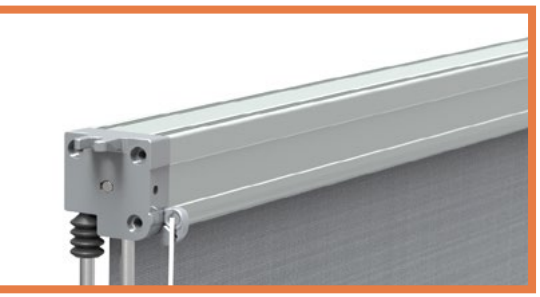

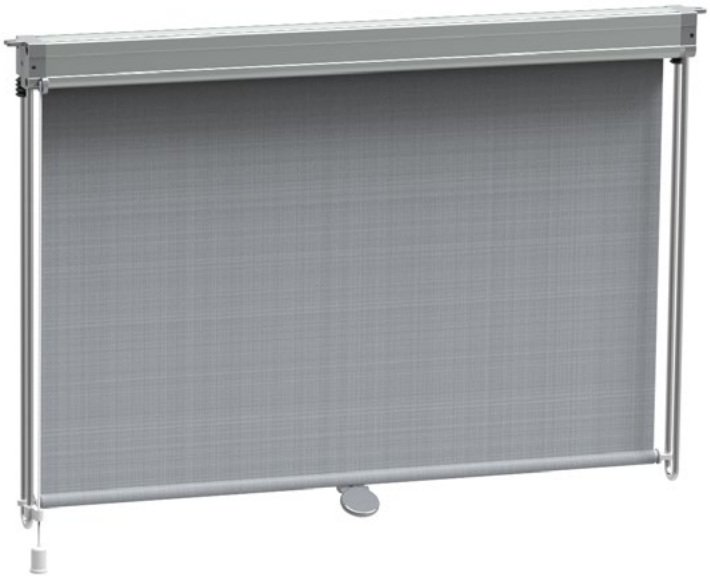

Sie sind für den Schutz vor direkter Wirkung der Sonnenstrahlen in den Fahrer- und Lokführerkabinen von elektrischen Lokomotiven, Busen, Straßenbahnen, Oberleitungsbusen, Kränen, Lastwagen, Wasserfahrzeugen und anderen Sondermaschinen vorgesehen. Sie werden in den Abmessungen gemäß den Kundenwünschen produziert. Decken- oder Seitenmontage. Die Rollos werden aus speziellen, anodisierten oder pulvergemalten Aluminiumprofilen in jeder RAL-Farbe gemäß den Kundenwünschen produziert. Die Führungen werden aus anodisiertem Aluminium oder rostfreiem Stahl produziert Absperrung mittels Kette.
Zu den Rollos bieten wir spezielle Stoffe in vielen Farben an.

Developed to protect against direct sunlight, for cabin of the driver (machinist) of electric locomotives, buses, trams, trolleybuses, cranes and special equipment.
Produced according to the sizes provided by the customer. Lateral or ceiling installation. Roller blinds are made with special aluminum profiles, anodized or painted by powder paint any color RAL at the request of the customer. The guide rails are made with anodized aluminum. Fixation and unlocking is carried out by the trigger.
The system is offered in a large color spectrum of special textile.

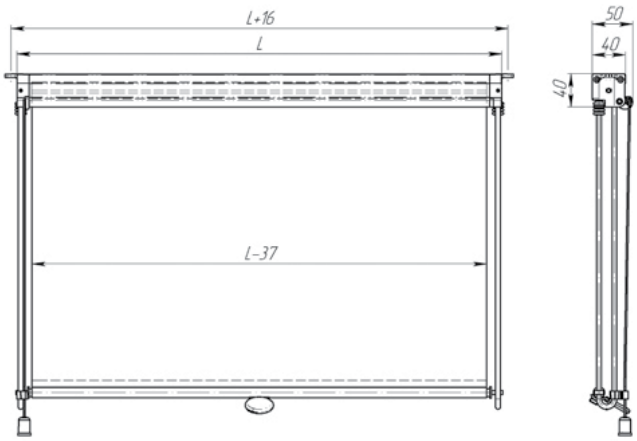

	Minimal	Maximal
Breite L mm	300	2000
Höhe H mm	150	600

Das System gewährleistet:
- Sperrung des Vorhangs auf beliebiger Höhe;
- leichte Bedienung;
- leichte Montage;
- lange Lebensdauer.

The system provides:
- bottom rail fixation at any height level;
- easy maintenance;
- easy installation;
- long operation term.

Die Rollos erfüllen die Anforderungen der Hygiene- und Feuerschutzvorschriften der Europäischen Union, der Ukraine und der Russischen Föderation.
The roller shutters comply with the requirements of sanitary and fire safety standards in the Ukraine, Russian Federation and European Union.

SRT 81 Selbsttragende Stabführungen

tastensteuerung

SRT 81 Self-kept guide rails

button type control

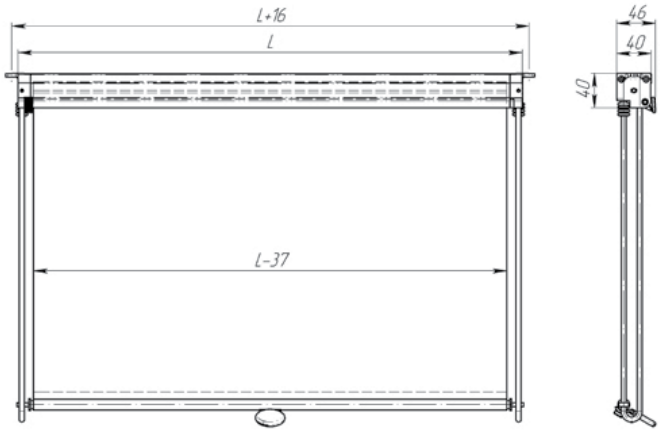

	Minimal	Maximal
Breite L mm	300	2000
Höhe H mm	150	600

Sie sind für den Schutz vor direkter Wirkung der Sonnenstrahlen in den Fahrer- und Lokführerkabinen von elektrischen Lokomotiven, Busen, Straßenbahnen, Oberleitungsbusen, Kränen, Lastwagen, Wasserfahrzeugen und anderen Sondermaschinen vorgesehen.
Decken- oder Seitenmontage. Die Rollos werden aus speziellen, anodisierten oder pulvergemalten Aluminiumprofilen in jeder RAL-Farbe gemäß den Kundenwünschen produziert. Die Führungen werden aus anodisiertem Aluminium oder rostfreiem Stahl produziert. Entsperren mittels Taster.
Zu den Rollos bieten wir spezielle Stoffe in vielen Farben an.

Developed to protect against direct sunlight, for cabin of the driver (machinist) of electric locomotives, buses, trams, trolleybuses, cranes and special equipment.
Produced according to the sizes provided by the customer. Lateral or ceiling installation. Roller blinds are made with special aluminum profiles, anodized or painted by powder paint any color RAL at the request of the customer. The guide rails are made with anodized aluminum. Control is carried out by the key (up-stop-down)
The system is offered in a large color spectrum of special textile.

Das System gewährleistet:
- Sperrung des Vorhangs auf beliebiger Höhe;
- leichte Bedienung;
- leichte Montage;
- lange Lebensdauer.

The system provides:
- bottom rail fixation at any height level;
- easy maintenance;
- easy installation;
- long operation term.

Die Rollos erfüllen die Anforderungen der Hygiene- und Feuerschutzvorschriften der Europäischen Union, der Ukraine und der Russischen Föderation.
The roller shutters comply with the requirements of sanitary and fire safety standards in the Ukraine, Russian Federation and European Union.

SRT 90 Für gesenkte Oberflächen

SRT 90 **For inclined surfaces**

straight round guide rails

Sie sind für den Schutz vor direkter Wirkung der Sonnenstrahlen in den Fahrer- und Lokführerkabinen von elektrischen Lokomotiven, Busen, Straßenbahnen, Oberleitungsbusen, Kränen, Lastwagen, Wasserfahrzeugen und anderen Sondermaschinen vorgesehen. Sie werden in den Abmessungen gemäß den Kundenwünschen produziert. Für geneigte Fenster in den Fahrer- und Lokführerkabinen vorgesehen. Decken- oder Seitenmontage. Die Rollos werden aus speziellen, anodisierten oder pulvergemalten Aluminiumprofilen in jeder RAL-Farbe gemäß den Kundenwünschen produziert. Die Führungen werden aus anodisiertem Aluminium oder rostfreiem Stahl produziert.

Zu den Rollos bieten wir spezielle Stoffe in vielen Farben an.

Developed to protect against direct sunlight, for cabin of the driver (machinist) of electric locomotives, buses, trams, trolleybuses, cranes and special equipment.
Produced according to the sizes provided by the customer. Lateral or ceiling installation. Apply for inclined cabin windows. Roller blinds are made with special aluminum profiles, anodized or painted by powder paint any color RAL at the customer request.
The guide rails are made with anodized aluminum or stainless steel.
The system is offered in a large color spectrum of special fabrics.

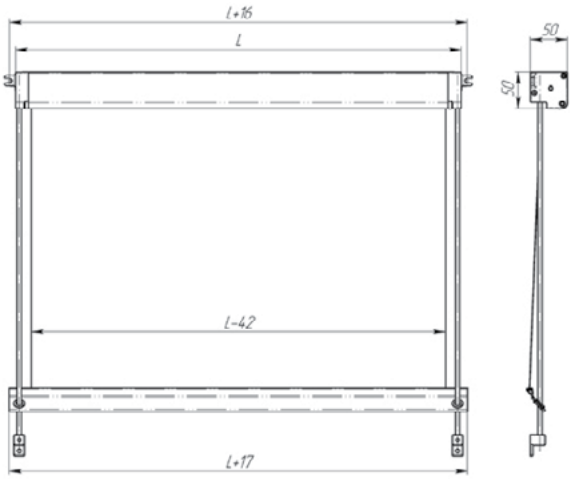

	Minimal	Maximal
Breite L mm	300	2000
Höhe H mm	150	1200

Das System gewährleistet:
- Sperrung des Vorhangs auf beliebiger Höhe;
- leichte Bedienung;
- leichte Montage;
- lange Lebensdauer.

The system provides:
- bottom rail fixation at any height level;
- easy maintenance;
- easy assembling;
- long operation term.

Die Rollos erfüllen die Anforderungen der Hygiene- und Feuerschutzvorschriften der Europäischen Union, der Ukraine und der Russischen Föderation.
The roller shutters comply with the requirements of sanitary and fire safety standards in the Ukraine, Russian Federation and European Union.

SRT 91 Selbsttragende Stabführungen
für gesenkte Oberflächen
SRT 91 Self-kept guide rails
do powierzchni pochyłych

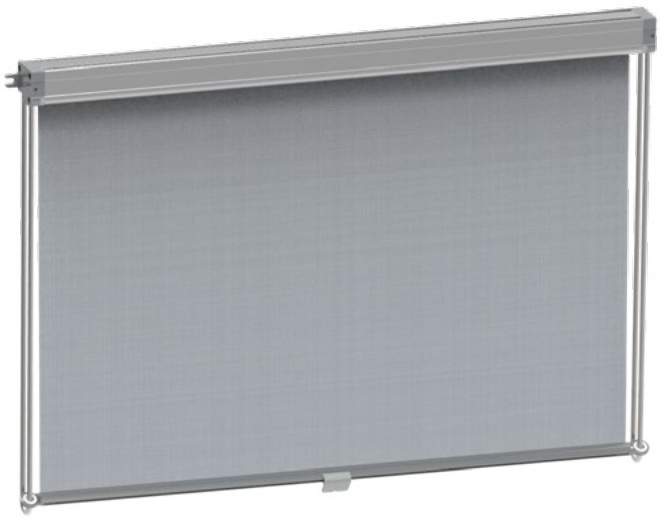

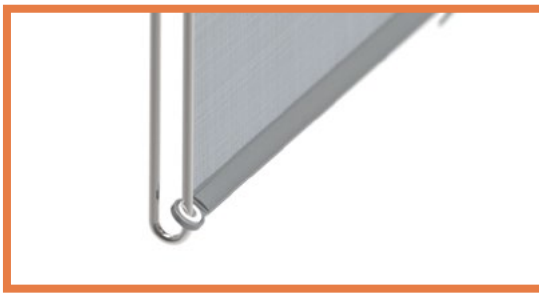

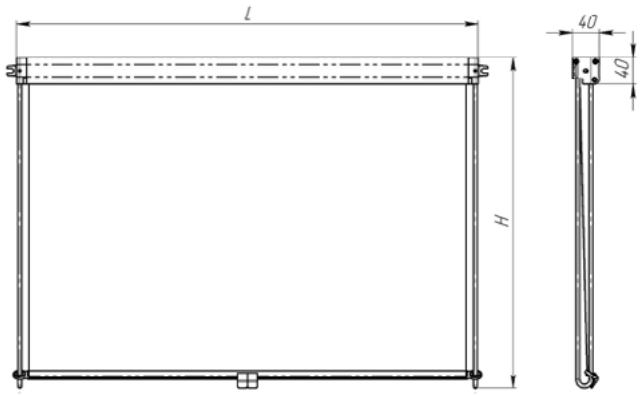

	Minimal	Maximal
Breite L mm	400	1500
Höhe H mm	150	600

Sie sind für den Schutz vor direkter Wirkung der Sonnenstrahlen in den Fahrer- und Lokführerkabinen von elektrischen Lokomotiven, Busen, Straßenbahnen, Oberleitungsbusen, Kränen, Lastwagen, Wasserfahrzeugen und anderen Sondermaschinen vorgesehen. Sie werden in den Abmessungen gemäß den Kundenwünschen produziert. Für geneigte Fenster in den Fahrer- und Lokführerkabinen vorgesehen. Decken- oder Seitenmontage. Die Rollos werden aus speziellen, anodisierten oder pulvergemalten Aluminiumprofilen in jeder RAL-Farbe gemäß den Kundenwünschen produziert. Die Führungen werden aus anodisiertem Aluminium oder rostfreiem Stahl produziert.
Zu den Rollos bieten wir spezielle Stoffe in vielen Farben an.

Developed to protect against direct sunlight, for cabin of the driver (machinist) of electric locomotives, buses, trams, trolleybuses, cranes and special equipment. Produced according to the sizes provided by the customer. Lateral or ceiling installation. Apply for inclined cabin windows. Roller blinds are made with special aluminum profiles, anodized or painted by powder paint any color RAL at the customer request. The guide rails are made with anodized aluminum or stainless steel.
The system is offered in a large color spectrum of special fabrics.

Das System gewährleistet:
- Sperrung des Vorhangs auf beliebiger Höhe;
- leichte Bedienung;
- leichte Montage;
- lange Lebensdauer.

The system provides:
-bottom rail fixation at any height level;
-easy maintenance;
-easy assembling;
-long operation term.

Die Rollos erfüllen die Anforderungen der Hygiene- und Feuerschutzvorschriften der Europäischen Union, der Ukraine und der Russischen Föderation.
The roller shutters comply with the requirements of sanitary and fire safety standards in the Ukraine, Russian Federation and European Union.

SRT 92 Standard-Führung mit U-Profil

für gesenkte Oberflächen

SRT 92 U-shaped guide rails

for inclined surfaces

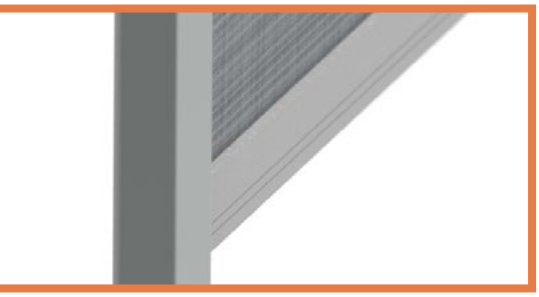

Für den Schutz vor direkter Wirkung der Sonnenstrahlen im Fahrzeuginneren vorgesehen. Sie gelten für gerade und schräge Flächen. Seitliche Führungsmontage.
Die Rollos werden aus speziellen, anodisierten oder pulvergemalten. Aluminiumprofilen in jeder RAL-Farbe gemäß den Kundenwünschen produziert. Stahlelemente sind in Aluminiumfarbe lackiert.
Zu den Rollos bieten wir spezielle Stoffe in vielen Farben an.

Developed to protect against direct sunlight, for salons of transport.
Produced according to the sizes provided by the customer.
Lateral installation of a guide rails..
Roller blinds are made with special aluminum profiles, anodized or painted by powder paint any color RAL at the customer request. Steel elements and fittings are painted with powder paint in same color like aluminum.
The system is offered in a large color spectrum of special textile.

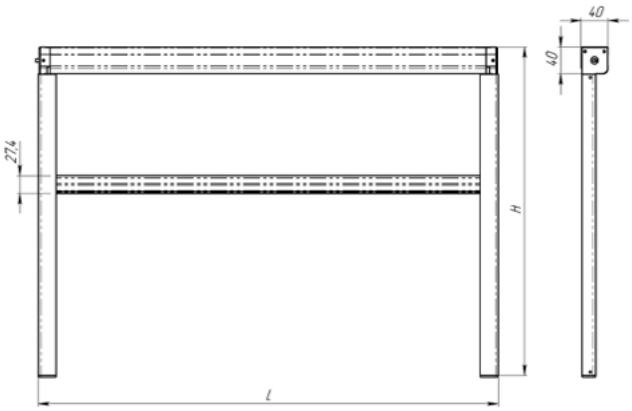

	Minimal	Maximal
Breite L mm	300	600
Höhe H mm	150	1500

Das System gewährleistet:
- Sperrung des Vorhangs auf beliebiger Höhe;
- leichte Bedienung;
- leichte Montage;
- lange Lebensdauer.

The system provides:
-bottom rail fixation at any height level;
-easy maintenance;
-easy installation;
-long operation term.

Die Rollos erfüllen die Anforderungen der Hygiene- und Feuerschutzvorschriften der Europäischen Union, der Ukraine und der Russischen Föderation.
The roller shutters comply with the requirements of sanitary and fire safety standards in the Ukraine, Russian Federation and European Union.

SRT 93 U-förmige Führungen

Befestigung - Bremse

SRT 93 U-shaped guide rails

mounting- brake

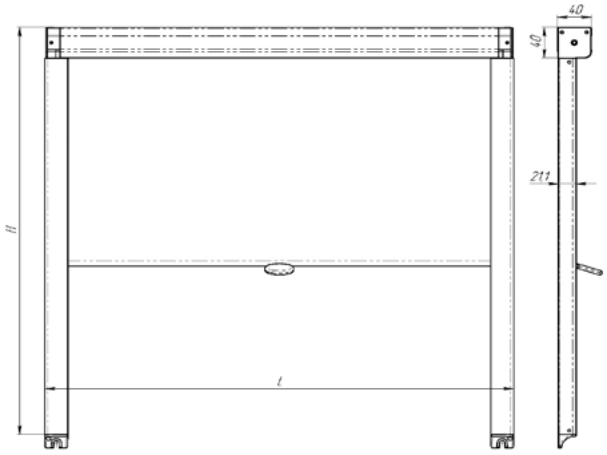

	Minimal	Maximal
Breite L mm	300	1000
Höhe H mm	150	1000

Sie schützen vor direkter Sonneneinstrahlung in das Fahrerhaus (Führerhaus) in: Elektrolokomotiven, Bussen, Straßenbahnen, Trolleybussen, Kränen und Spezialfahrzeugen.Sie werden nach den vom Besteller angegebenen Maßen gefertigt.
Für den Einsatz in geraden und schrägen Kabinenfenstern.
Seitliche Montage durch Führungen. Die Rollläden werden aus speziellen eloxierten oder pulverbeschichteten Aluminiumprofilen in jeder beliebigen RAL-Farbe je nach Bestellung gefertigt.
Die Stahlelemente und Befestigungen sind aus verzinktem Stahl gefertigt.
Große Farbpalette von Spezialgeweben.

They are used for protection against direct sunlight entering passenger train carriages.They are manufactured in accordance with the dimensions specified by the ordering party. For vertical and sloping cab windows. Side mounting with help of guides.
Steel elements and fixings are made of galvanized steel.Broad range of colours of special fabrics RAL.
Steel elements and fixings are made of galvanized steel.
Broad range of colours of special fabrics.

Das System bietet:
- Befestigung der Führungsschiene in beliebiger Höhenlage;
- sanftes und leises Schieben nach oben und unten;
- einfache Bedienung;
- komfortable Montage;
- lange Lebensdauer.

The system provides:
- attachment of the guide rail in any height position;
- smooth and silent movement up and down;
- ease of use;
- convenient mounting;
- long service life.

Die Rollos erfüllen die Anforderungen der Hygiene- und Feuerschutzvorschriften der Europäischen Union, der Ukraine und der Russischen Föderation.
The roller shutters comply with the requirements of sanitary and fire safety standards in the Ukraine, Russian Federation and European Union.

SRT 94 Schräg mit geraden Führungen

SRT 94 Sloping with straight guides

Sie schützen vor direkter Sonneneinstrahlung in das Fahrerhaus (Führerhaus) in: Elektrolokomotiven, Bussen, Straßenbahnen, Trolleybussen, Kränen und Spezialfahrzeugen.Sie werden nach den vom Besteller angegebenen Maßen gefertigt.
Für den Einsatz in geraden und schrägen Kabinenfenstern.
Decken- oder Seitenmontage. Rollo mit geraden Führungen.Die Führungen werden aus eloxiertem Aluminium oder Edelstahl gefertigt. Die Rollläden werden aus speziellen eloxierten oder pulverbeschichteten Aluminiumprofilen in jeder beliebigen RAL-Farbe je nach Bestellung gefertigt.
Große Farbpalette von Spezialgeweben.

They are used for protection against direct sunlight entering passenger train carriages.They are manufactured in accordance with the dimensions specified by the ordering party.
For vertical and sloping cab windows. Ceiling or side mounting. Roller shutter with straight guides.The guides are made of anodized aluminium or stainless steel.
The roller shutters are made of special aluminium profiles, anodized or powder coated in any RAL colour according to order.
Broad range of colours of special fabrics.

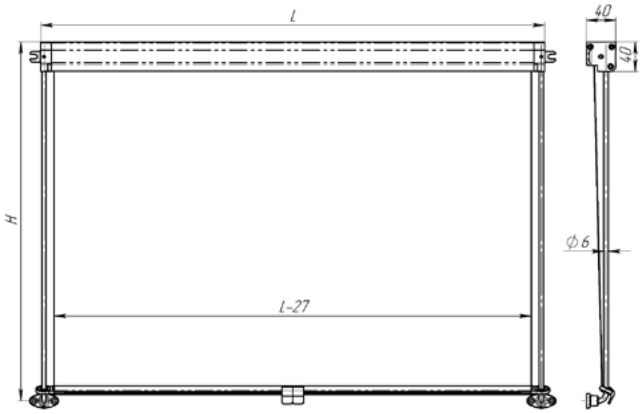

	Minimal	Maximal
Breite L mm	300	2000
Höhe H mm	150	1000

Das System bietet:
- Befestigung der Führungsschiene in beliebiger Höhenlage;
- sanftes und leises Schieben nach oben und unten;
- einfache Bedienung;
- komfortable Montage;
- lange Lebensdauer

The system provides:
- attachment of the guide rail in any height position;
- smooth and silent movement up and down;
- ease of use;
- convenient mounting;
- long service life.

Die Rollos erfüllen die Anforderungen der Hygiene- und Feuerschutzvorschriften der Europäischen Union, der Ukraine und der Russischen Föderation.
The roller shutters comply with the requirements of sanitary and fire safety standards in the Ukraine, Russian Federation and European Union.

SRT 100 Zentraler Rollobügel

SRT 100 Central pantograph

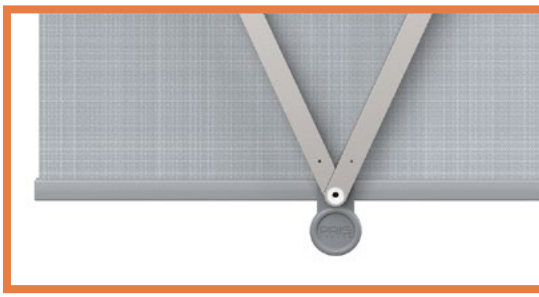

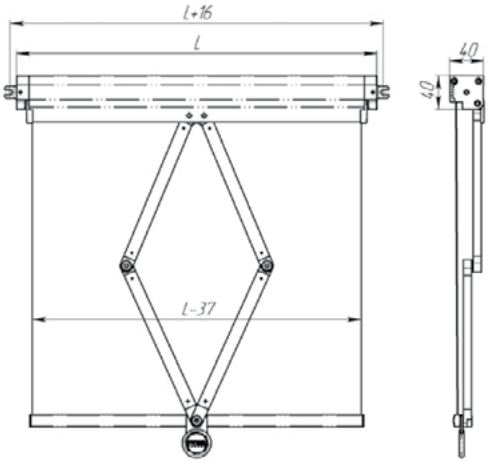

	Minimal	Maximal
Breite L mm	300	1200
Höhe H mm	150	600

Sie sind für den Schutz vor direkter Wirkung der Sonnenstrahlen in den Fahrer- und Lokführerkabinen von elektrischen Lokomotiven, Busen, Straßenbahnen, Oberleitungsbusen, Kränen, Lastwagen, Wasserfahrzeugen und anderen Sondermaschinen vorgesehen. Sie werden in den Abmessungen gemäß den Kundenwünschen produziert. Decken- oder Seitenmontage. Die Rollos werden aus speziellen, anodisierten oder pulvergemalten Aluminiumprofilen in jeder RAL-Farbe gemäß den Kundenwünschen produziert. Ohne Führungen. Sperren und Entsperren mittels Rollobügel. Rollobügel aus Aluminiumprofil in Filztechnik besprüht.
Zu den Rollos bieten wir spezielle Stoffe in vielen Farben an.

Developed to protect against direct sunlight, for cabin of the driver (machinist) of electric locomotives, buses, trams, trolleybuses, cranes and special equipment. Produced according to the sizes provided by the customer. Lateral or ceiling installation. Roller blinds are made with special aluminum profiles, anodized or painted by powder paint any color RAL at the customer request. Roller blinds are without the guide rails. Framework fixation and unblocking. The frame is made with aluminum profiles covered with flock spraying.
The system is offered in a large color spectrum of special fabrics.

Das System gewährleistet:
- Sperrung des Vorhangs auf beliebiger Höhe;
- leichte Bedienung;
- leichte Montage;
- lange Lebensdauer.

The system provides:
- bottom rail fixation at any height level;
- easy maintenance;
- easy assembling;
- long operation term.

Die Rollos erfüllen die Anforderungen der Hygiene- und Feuerschutzvorschriften der Europäischen Union, der Ukraine und der Russischen Föderation.
The roller shutters comply with the requirements of sanitary and fire safety standards in the Ukraine, Russian Federation and European Union.

SRT 101 Zentraler Rollobügel,

hinter dem Stoff montiert

SRT 101 Central pantograph

Sie sind für den Schutz vor direkter Wirkung der Sonnenstrahlen in den Fahrer- und Lokführerkabinen von elektrischen Lokomotiven, Busen, Straßenbahnen, Oberleitungsbusen, Kränen, Lastwagen, Wasserfahrzeugen und anderen Sondermaschinen vorgesehen.
Sie werden in den Abmessungen gemäß den Kundenwünschen produziert. Deckenmontage. Die Rollos werden aus speziellen, anodisierten oder pulvergemalten Aluminiumprofilen in jeder RAL-Farbe gemäß den Kundenwünschen produziert. Ohne Führungen. Sperren und Entsperren mittels Rollobügel. Rollobügel aus Aluminiumprofil in Filztechnik besprüht.
Zu den Rollos bieten wir spezielle Stoffe in vielen Farben an.

Developed to protect against direct sunlight, for cabin of the driver (machinist) of electric locomotives, buses, trams, trolleybuses, cranes and special equipment.
Produced according to the sizes provided by the customer. Ceiling installation. Roller blinds are made with special aluminum profiles, anodized or painted by powder paint any color RAL at the customer request. Roller blinds are without the guide rails. Framework fixation and unblocking. The frame is made with aluminum profiles covered with flock spraying.
The system is offered in a large color spectrum of special fabrics.

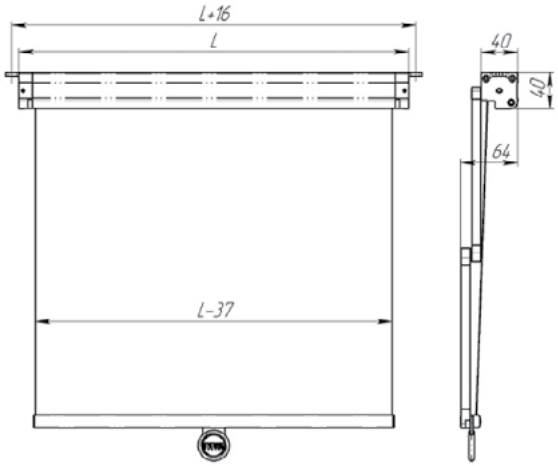

	Minimal	Maximal
Breite L mm	300	1200
Höhe H mm	150	600

Das System gewährleistet:
- Sperrung des Vorhangs auf beliebiger Höhe;
- leichte Bedienung;
- leichte Montage;
- lange Lebensdauer.

The system provides:
- bottom rail fixation at any height level;
- easy maintenance;
- easy assembling;
- long operation term.

Die Rollos erfüllen die Anforderungen der Hygiene- und Feuerschutzvorschriften der Europäischen Union, der Ukraine und der Russischen Föderation.
The roller shutters comply with the requirements of sanitary and fire safety standards in the Ukraine, Russian Federation and European Union.

SRT 102 Seitlicher Rollobügel,

hinter dem Stoff montiert tastensteuerung

SRT 102 Lateral pantograph

button type control

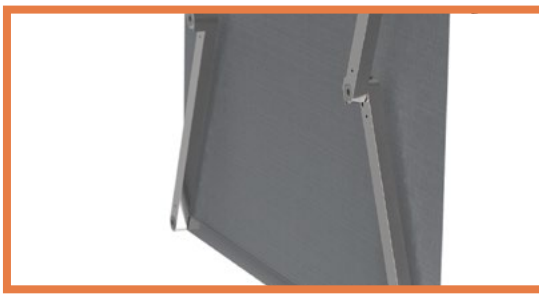

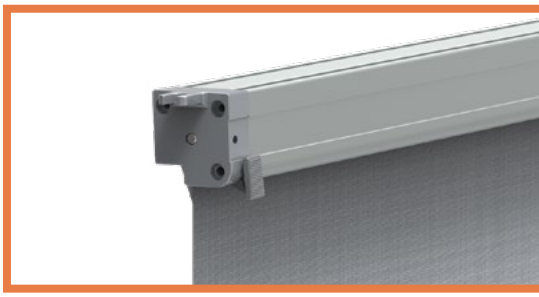

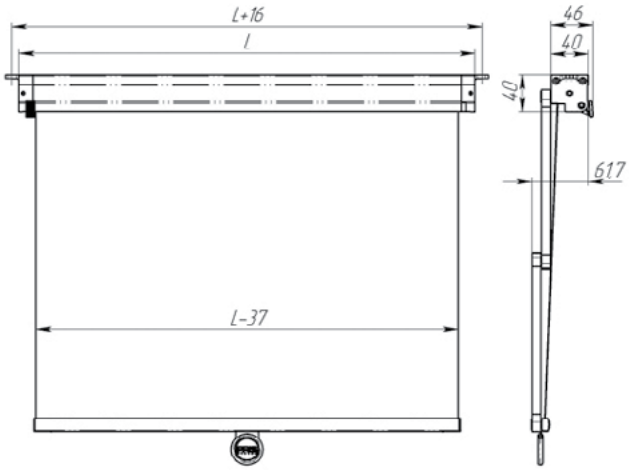

	Minimal	Maximal
Breite L mm	300	1200
Höhe H mm	150	600

Sie sind für den Schutz vor direkter Wirkung der Sonnenstrahlen in den Fahrer- und Lokführerkabinen von elektrischen Lokomotiven, Busen, Straßenbahnen, Oberleitungsbusen, Kränen, Lastwagen, Wasserfahrzeugen und anderen Sondermaschinen vorgesehen. Sie werden in den Abmessungen gemäß den Kundenwünschen produziert. Deckenmontage. Die Rollos werden aus speziellen, anodisierten oder pulvergemalten Aluminiumprofilen in jeder RAL-Farbe gemäß den Kundenwünschen produziert. Ohne Führungen.
Sperren und Entsperren mittels Rollobügel. Rollobügel aus Aluminiumprofil in Filztechnik besprüht.
Zu den Rollos bieten wir spezielle Stoffe in vielen Farben an.

Developed to protect against direct sunlight, for cabin of the driver (machinist) of electric locomotives, buses, trams, trolleybuses, cranes and special equipment. Produced according to the sizes provided by the customer. Lateral or ceiling installation. Roller blinds are made with special aluminum profiles, anodized or painted by powder paint any color RAL at the customer request. Roller blinds are without the guide rails. There is button type fixation and unblocking of spring-loaded frame. The frame is made with aluminum profiles covered with flock spraying.
The system is offered in a large color spectrum of special fabrics.

Das System gewährleistet:
- Sperrung des Vorhangs auf beliebiger Höhe;
- leichte Bedienung;
- leichte Montage;
- lange Lebensdauer.

The system provides:
- bottom rail fixation at any height level;
- easy maintenance;
- easy assembling;
- long operation term.

Die Rollos erfüllen die Anforderungen der Hygiene- und Feuerschutzvorschriften der Europäischen Union, der Ukraine und der Russischen Föderation.
The roller shutters comply with the requirements of sanitary and fire safety standards in the Ukraine, Russian Federation and European Union.

SRT 103 Zentralpantograph

Steuerung über Tasten

SRT 103 Central pantograph

button-control

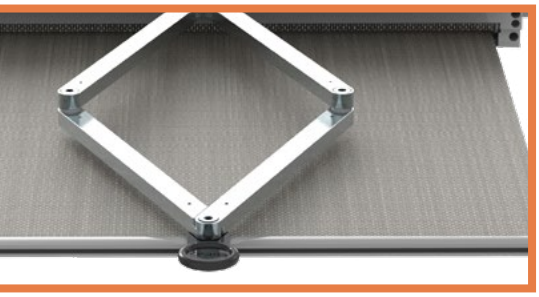

Sie schützen vor direkter Sonneneinstrahlung in das Fahrerhaus (Führerhaus) in: Elektrolokomotiven, Bussen, Straßenbahnen, Trolleybussen, Kränen und Spezialfahrzeugen.Sie werden nach den vom Besteller angegebenen Maßen gefertigt.
Deckenmontage. Die Rollläden werden aus speziellen eloxierten oder pulverbeschichteten Aluminiumprofilen in jeder beliebigen RAL-Farbe je nach Bestellung gefertigt. Ohne Führungen. Befestigung und Entriegeln des gefederten Rahmens mit den Knöpfen. Der Rahmen besteht aus Aluminiumprofilen mit Filzspritze n oder pulverbeschichtet in jeder RAL-Farbe je nach dem Kundenwunsch.
Große Farbpalette von Spezialgeweben.

They are used for protection against direct sunlight entering passenger train carriages.They are manufactured in accordance with the dimensions specified by the ordering party.
Ceiling-mounted. The frame is made of aluminium profile with felt sprayin or powder painted on request of the customer in any RAL colour. Without guides.
Attaching and unlocking the spring-loaded frame using the buttons.
The frame is made of aluminium profile with felt spraying or powder painted on request of the customer in any RAL colour.
Broad range of colours of special fabrics.

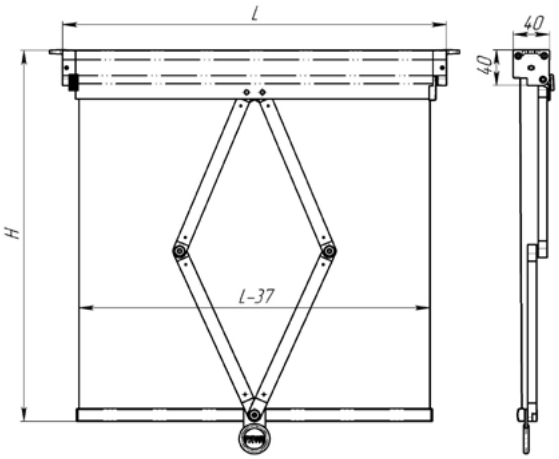

	Minimal	Maximal
Breite L mm	300	1200
Höhe H mm	150	600

Das System bietet:
- Befestigung der Führungsschiene in beliebiger Höhenlage;
- sanftes und leises Schieben nach oben und unten;
- einfache Bedienung;
- komfortable Montage;
- lange Lebensdauer.

The system provides:
- attachment of the guide rail in any height position;
- smooth and silent movement up and down;
- ease of use;
- convenient mounting;
- long service life.

Die Rollos erfüllen die Anforderungen der Hygiene- und Feuerschutzvorschriften der Europäischen Union, der Ukraine und der Russischen Föderation.
The roller shutters comply with the requirements of sanitary and fire safety standards in the Ukraine, Russian Federation and European Union.

SRT 110 Seitlicher Stromabnehmer

SRT 110 Lateral pantograph

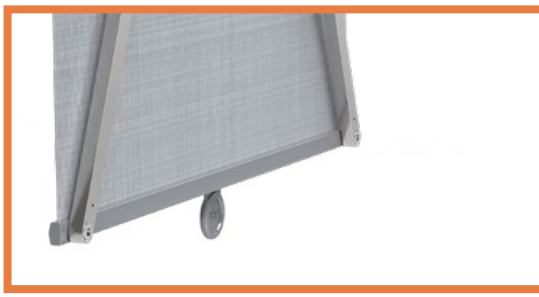

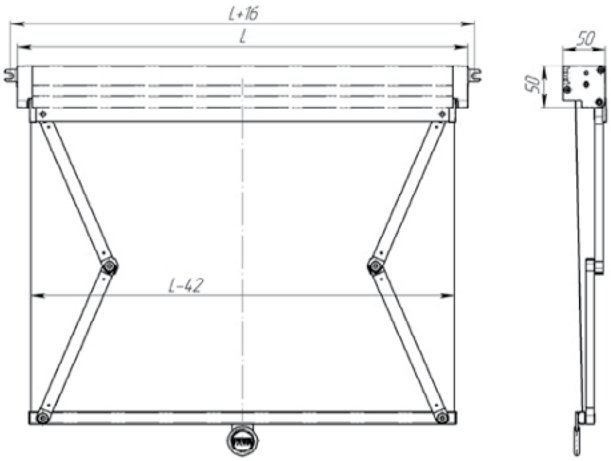

	Minimal	Maximal
Breite L mm	300	1600
Höhe H mm	150	600

Sie sind für den Schutz vor direkter Wirkung der Sonnenstrahlen in den Fahrer- und Lokführerkabinen von elektrischen Lokomotiven, Busen, Straßenbahnen, Oberleitungsbusen, Kränen, Lastwagen, Wasserfahrzeugen und anderen Sondermaschinen vorgesehen. Sie werden in den Abmessungen gemäß den Kundenwünschen produziert. Decken- oder Seitenmontage. Die Rollos werden aus speziellen, anodisierten oder pulvergemalten Aluminiumprofilen in jeder RAL-Farbe gemäß den Kundenwünschen produziert. Ohne Führungen. Sperren und Entsperren mittels Rollobügel. Rollobügel aus Aluminiumprofil in Filztechnik besprüht.
Zu den Rollos bieten wir spezielle Stoffe in vielen Farben an.

Developed to protect against direct sunlight, for cabin of the driver (machinist) of electric locomotives, buses, trams, trolleybuses, cranes and special equipment.
Produced according to the sizes provided by the customer. Lateral or ceiling installation. Roller blinds are made with special aluminum profiles, anodized or painted by powder paint any color RAL at the customer request. Roller blinds are without the guide rails. Framework fixation and unblocking. The frame is made with aluminum profiles, covered with flock spraying.
The system is offered in a large color spectrum of special fabrics.

Das System gewährleistet:
- Sperrung des Vorhangs auf beliebiger Höhe;
- leichte Bedienung;
- leichte Montage;
- lange Lebensdauer.

The system provides:
- bottom rail fixation at any height level;
- easy maintenance;
- easy assembling;
- long operation term.

Die Rollos erfüllen die Anforderungen der Hygiene- und Feuerschutzvorschriften der Europäischen Union, der Ukraine und der Russischen Föderation.
The roller shutters comply with the requirements of sanitary and fire safety standards in the Ukraine, Russian Federation and European Union.

SRT 120 Zentraler Rollobügel

mit Elektrosteuerung 12V/24V

SRT 120 Central pantograph

with electrical control 12V/24V

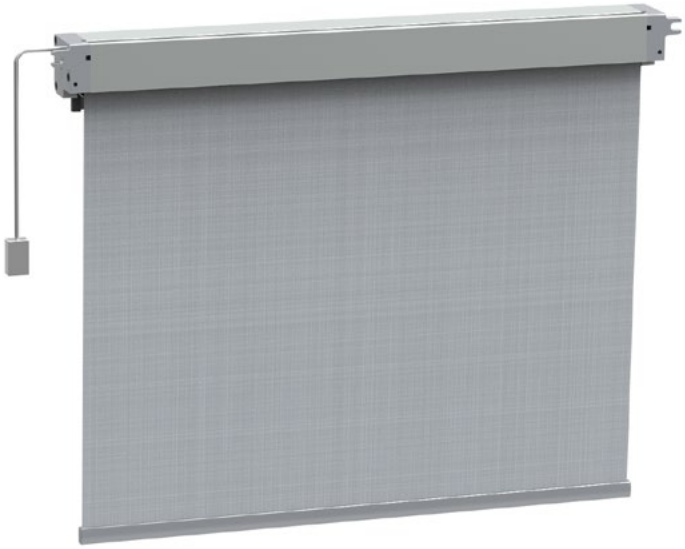

Sie sind für den Schutz vor direkter Wirkung der Sonnenstrahlen in den Fahrer- und Lokführerkabinen von elektrischen Lokomotiven, Busen, Straßenbahnen, Oberleitungsbusen, Kränen, Lastwagen, Wasserfahrzeugen und anderen Sondermaschinen vorgesehen.
Sie werden in den Abmessungen gemäß den Kundenwünschen produziert. Ohne Führungen. Decken- oder Seitenmontage. Die Rollos werden aus speziellen, anodisierten oder pulvergemalten Aluminiumprofilen in jeder RAL-Farbe gemäß den Kundenwünschen produziert. Rollobügel aus Aluminiumprofil in Filztechnik besprüht.
Steuerung mittels Tastenschalter (oben-Stop-unten).
Zu den Rollos bieten wir spezielle Stoffe in vielen Farben an.

Developed to protect against direct sunlight, for cabin of the driver (machinist) of electric locomotives, buses, trams, trolleybuses, cranes and special equipment. Produced according to the sizes provided by the customer. Lateral or ceiling installation. Roller blinds are made with special aluminum profiles, anodized or painted by powder paint any color RAL at the customer request. Roller blinds are without the guide rails. The frame is made with aluminum profiles covered with flock spraying. Control is carried out by the key (up-stop-down)
The system is offered in a large color spectrum of special fabrics.

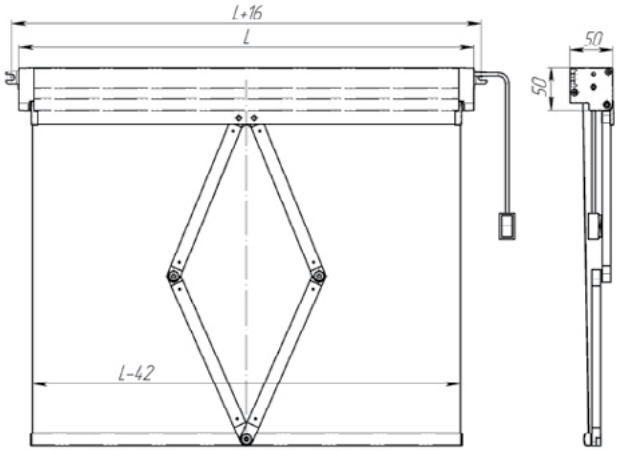

	Minimal	Maximal
Breite L mm	400	1200
Höhe H mm	150	600

Das System gewährleistet:
- Sperrung des Vorhangs auf beliebiger Höhe;
- leichte Bedienung;
- leichte Montage;
- lange Lebensdauer.

The system provides:
- bottom rail fixation at any height level;
- easy maintenance;
- easy assembling;
- long operation term.

Die Rollos erfüllen die Anforderungen der Hygiene- und Feuerschutzvorschriften der Europäischen Union, der Ukraine und der Russischen Föderation.
The roller shutters comply with the requirements of sanitary and fire safety standards in the Ukraine, Russian Federation and European Union.

SRT 120 EL Zentralpantograph

mit elektrischer Steuerung 12 V/24 V und Notheben

SRT 120 EL Central pantograph

with 12 V/24 V electrical control and an emergency raising syste

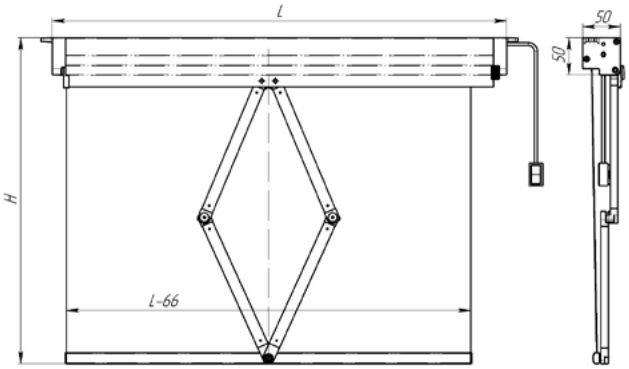

	Minimal	Maximal
Breite L mm	400	1200
Höhe H mm	150	600

Sie schützen vor direkter Sonneneinstrahlung in das Fahrerhaus (Führerhaus) in: Elektrolokomotiven, Bussen, Straßenbahnen, Trolleybussen, Kränen und Spezialfahrzeugen.Sie werden nach den vom Besteller angegebenen Maßen gefertigt.
Deckenmontage. Die Rollläden werden aus speziellen eloxierten oder pulverbeschichteten Aluminiumprofilen in jeder beliebigen RAL-Farbe je nach Bestellung gefertigt. Der Rahmen besteht aus Aluminiumprofilen mit Filzspritzen oder pulverbeschichtet in jeder RAL-Farbe je nach dem Kundenwunsch. Fixierung mit Positionierung an den Endpunkten.
Verwaltung über Taste (Auf - Stop - Ab).
Not-Heben und Not-Senken des Gewebes im Handbetrieb, nach dem Entriegeln des Motors durch Drücken der Taste.
Große Farbpalette von Spezialgeweben.

They are used for protection against direct sunlight entering passenger train carriages. They are manufactured in accordance with the dimensions specified by the ordering party.
Ceiling-mounted. The roller shutters are made of special aluminium profiles, anodized or powder coated in any RAL colour according to order. The frame is made of aluminium profile with felt sprayin or powder painted on request of the customer in any RAL colour. Position mounting at end points. Button control (up- stop- down).
Emergency roller shutter raising and lowering function in manual mode, after unlocking the engine after pressing the button.
Broad range of colours of special fabrics.

Das System bietet:
- Befestigung der Führungsschiene in beliebiger Höhenlage;
- sanftes und leises Schieben nach oben und unten;
- einfache Bedienung;
- komfortable Montage;
- lange Lebensdauer

The system provides:
- attachment of the guide rail in any height position;
- smooth and silent movement up and down;
- ease of use;
- convenient mounting;
- long service life.

Die Rollos erfüllen die Anforderungen der Hygiene- und Feuerschutzvorschriften der Europäischen Union, der Ukraine und der Russischen Föderation.
The roller shutters comply with the requirements of sanitary and fire safety standards in the Ukraine, Russian Federation and European Union.

SRT 121 Seitlicher Rollobügel

mit Elektrosteuerung 12V/24V

SRT 121 Lateral pantograph

with electrical control 12V/24V

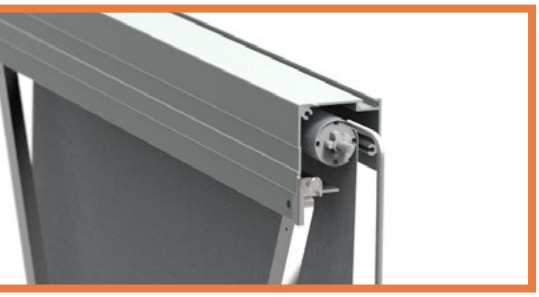

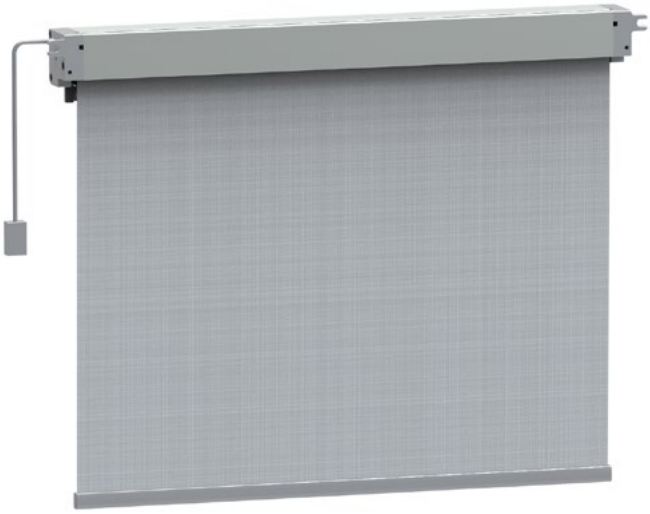

Sie sind für den Schutz vor direkter Wirkung der Sonnenstrahlen in den Fahrer- und Lokführerkabinen von elektrischen Lokomotiven, Busen, Straßenbahnen, Oberleitungsbusen, Kränen, Lastwagen, Wasserfahrzeugen und anderen Sondermaschinen vorgesehen.
Sie werden in den Abmessungen gemäß den Kundenwünschen produziert. Ohne Führungen. Decken- oder Seitenmontage. Die Rollos werden aus speziellen, anodisierten oder pulvergemalten Aluminiumprofilen in jeder RAL-Farbe gemäß den Kundenwünschen produziert. Rollobügel aus Aluminiumprofil in Filztechnik besprüht.
Steuerung mittels Tastenschalter (oben-Stop-unten).
Zu den Rollos bieten wir spezielle Stoffe in vielen Farben an.

Developed to protect against direct sunlight, for cabin of the driver (machinist) of electric locomotives, buses, trams, trolleybuses, cranes and special equipment. Produced according to the sizes provided by the customer. Lateral or ceiling installation. Roller blinds are made with special aluminum profiles, anodized or painted by powder paint any color RAL at the customer request. Roller blinds are without the guide rails. The frame is made with aluminum profiles with flock spraying. Control is carried out by the key (up-stop-down).
The system is offered in a large color spectrum of special fabrics.

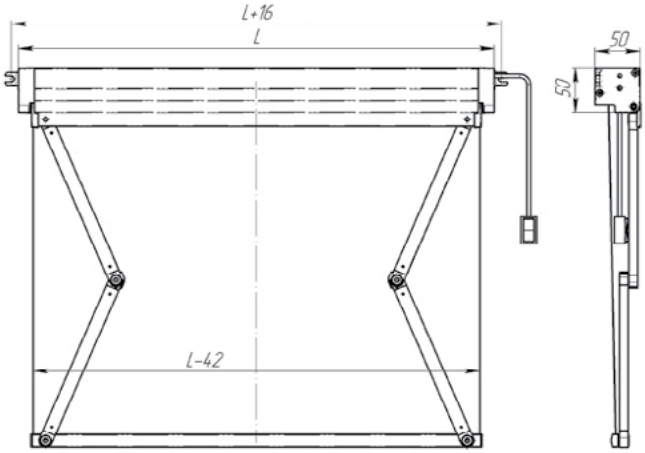

	Minimal	Maximal
Breite L mm	400	1600
Höhe H mm	150	600

Das System gewährleistet:
- Sperrung des Vorhangs auf beliebiger Höhe;
- leichte Bedienung;
- leichte Montage;
- lange Lebensdauer.

The system provides:
- bottom rail fixation at any height level;
- easy maintenance;
- easy assembling;
- long operation term.

Die Rollos erfüllen die Anforderungen der Hygiene- und Feuerschutzvorschriften der Europäischen Union, der Ukraine und der Russischen Föderation.
The roller shutters comply with the requirements of sanitary and fire safety standards in the Ukraine, Russian Federation and European Union.

SRT 121 EL Seitenpantograph

mit elektrischer Steuerung 12 V/24 V und Notheben

SRT 121 EL Side pantograph

with electrical control 12 V/24 V and an emergency raising system

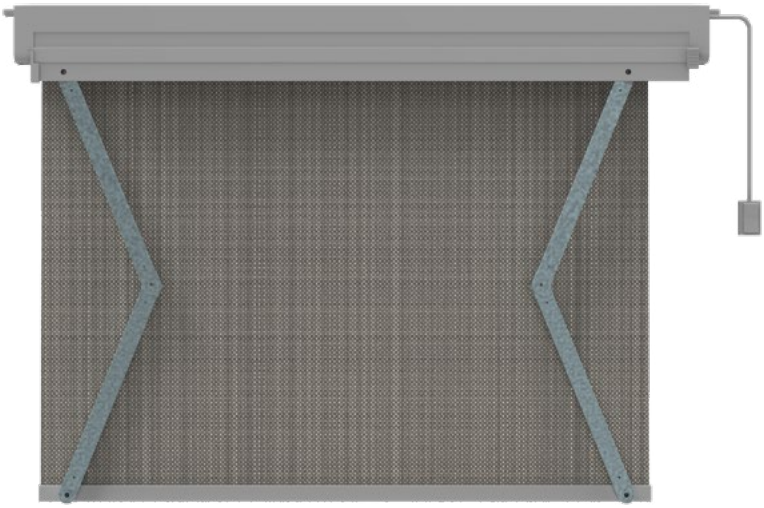

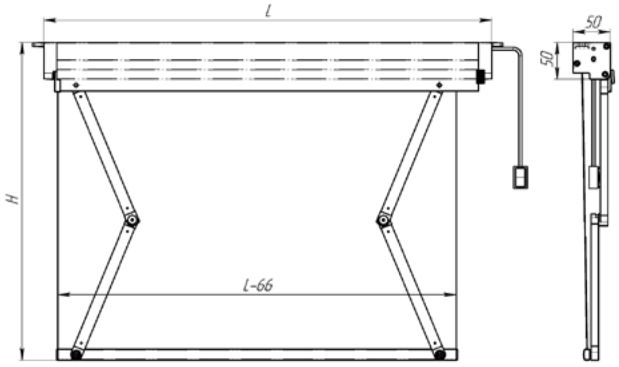

	Minimal	Maximal
Breite L mm	400	1200
Höhe H mm	150	600

Sie schützen vor direkter Sonneneinstrahlung in das Fahrerhaus (Führerhaus) in: Elektrolokomotiven, Bussen, Straßenbahnen, Trolleybussen, Kränen und Spezialfahrzeugen.Sie werden nach den vom Besteller angegebenen Maßen gefertigt. Deckenmontage. Die Rollläden werden aus speziellen eloxierten ode
pulverbeschichteten Aluminiumprofilen in jeder beliebigen RAL-Farbe je nach Bestellung gefertigt. Der Rahmen besteht aus Aluminiumprofilen mit Filzspritzen oder pulverbeschichtet in jeder RAL-Farbe je nach dem Kundenwunsch. Fixierung mit Positionierung an den Endpunkten. Verwaltung über Taste (Auf - Stop - Ab). Not-Heben und Not-Senken des Gewebes im Handbetrieb, nach dem Entriegeln des Motors durch Drücken der Taste..
Große Farbpalette von Spezialgeweben.

They are used for protection against direct sunlight entering passenger train carriages. They are manufactured in accordance with the dimensions specified by the ordering party.
Ceiling-mounted. The roller shutters are made of special aluminium profiles, anodized or powder coated in any RAL colour according to order.
The frame is made of aluminium profile with felt sprayin or powder painted on request of the customer in any RAL colour.
Position mounting at end points. Button control (up- stop- down).
Emergency roller shutter raising and lowering function in manual mode, after unlocking the engine after pressing the button.
Broad range of colours of special fabrics.

Das System bietet:
- attachment of the guide rail in any height position;
- smooth and silent movement up and down;
- ease of use;
- convenient mounting;
- long service life.

The system provides:
- attachment of the guide rail in any height position;
- smooth and silent movement up and down;
- ease of use;
- convenient mounting;
- long service life.

Die Rollos erfüllen die Anforderungen der Hygiene- und Feuerschutzvorschriften der Europäischen Union, der Ukraine und der Russischen Föderation.
The roller shutters comply with the requirements of sanitary and fire safety standards in the Ukraine, Russian Federation and European Union.

SRT 122 Zentraler Rollobügel

Kettenmanagement, Selbsttragende Stabführungen

SRT 122 Central pantograph

chain operated, self-kept guide rails

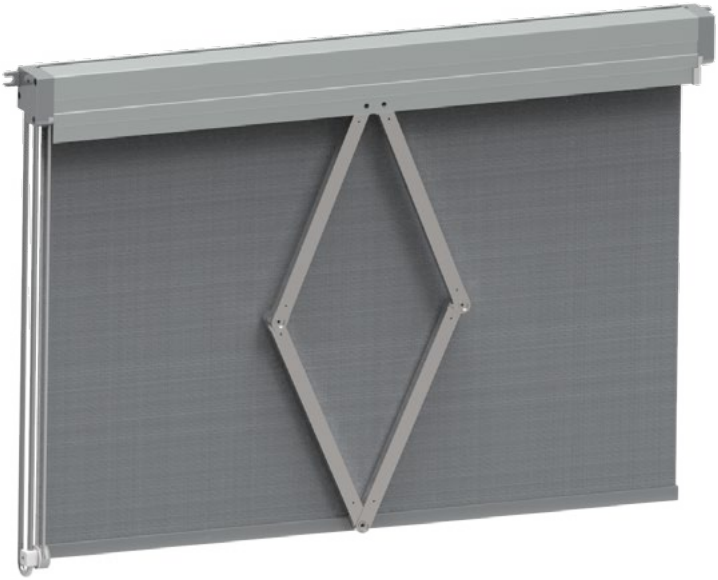

Sie sind für den Schutz vor direkter Wirkung der Sonnenstrahlen in den Fahrer- und Lokführerkabinen von elektrischen Lokomotiven, Busen, Straßenbahnen, Oberleitungsbusen, Kränen, Lastwagen, Wasserfahrzeugen und anderen Sondermaschinen vorgesehen. Sie werden in den Abmessungen gemäß den Kundenwünschen produziert. Decken- oder Seitenmontage. Die Rollos werden aus speziellen, anodisierten oder pulvergemalten Aluminiumprofilen in jeder RAL-Farbe gemäß den Kundenwünschen produziert. Rollobügel aus Aluminiumprofil in Flock besprüht. Falten und Entfalten erfolgt durch Ziehen der Kette.
Zu den Rollos bieten wir spezielle Stoffe in vielen Farben an.

Developed to protect against direct sunlight, for cabin of the driver (machinist) of electric locomotives, buses, trams, trolleybuses, cranes and special equipment. Produced according to the sizes provided by the customer. Lateral or ceiling installation. Roller blinds are made with special aluminum profiles, anodized or painted by powder paint any color RAL at the customer request.
The frame is made with aluminum profiles, covered with felt spraying.
Carried out by rewinding the chain.
The system is offered in a large color spectrum of special fabrics.

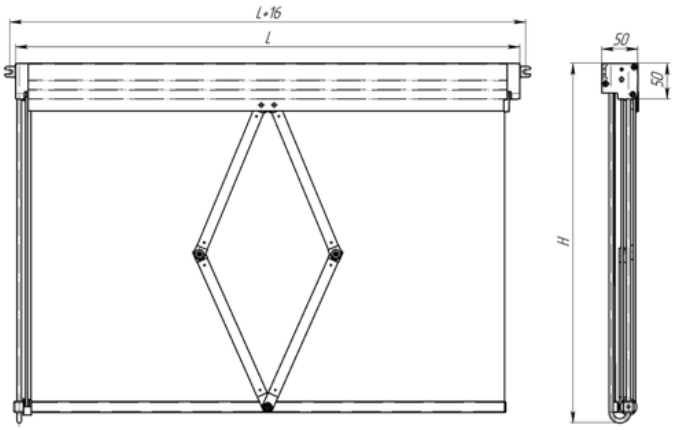

	Minimal	Maximal
Breite L mm	400	1200
Höhe H mm	150	600

Das System gewährleistet:
- Sperrung des Vorhangs auf beliebiger Höhe;
- leichte Bedienung;
- leichte Montage;
- lange Lebensdauer.

The system provides:
-bottom rail fixation at any height level;
-easy maintenance;
-easy assembling;
-long operation term.

Die Rollos erfüllen die Anforderungen der Hygiene- und Feuerschutzvorschriften der Europäischen Union, der Ukraine und der Russischen Föderation.
The roller shutters comply with the requirements of sanitary and fire safety standards in the Ukraine, Russian Federation and European Union.

SRT 123 Seitlicher Rollobügel

Kettenmanagement, Selbsttragende Stabführungen

SRT 123 Lateral pantograph

chain operated, self-kept guide rails

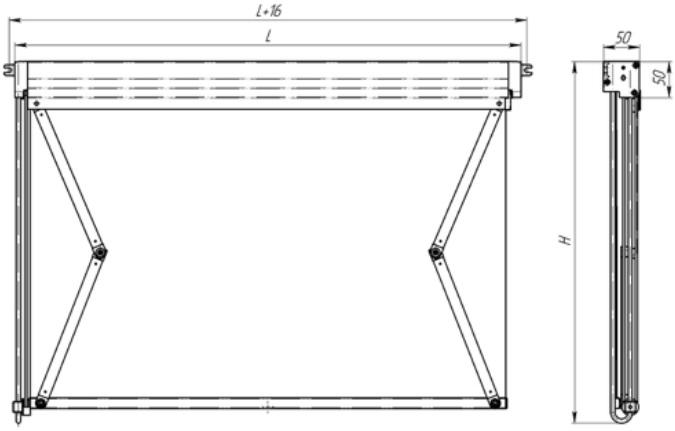

	Minimal	Maximal
Breite L mm	400	1200
Höhe H mm	150	600

Sie sind für den Schutz vor direkter Wirkung der Sonnenstrahlen in den Fahrer- und Lokführerkabinen von elektrischen Lokomotiven, Busen, Straßenbahnen, Oberleitungsbusen, Kränen, Lastwagen, Wasserfahrzeugen und anderen Sondermaschinen vorgesehen. Sie werden in den Abmessungen gemäß den Kundenwünschen produziert. Decken- oder Seitenmontage. Die Rollos werden aus speziellen, anodisierten oder pulvergemalten Aluminiumprofilen in jeder RAL-Farbe gemäß den Kundenwünschen produziert. Rollobügel aus Aluminiumprofil in Flock besprüht. Falten und Entfalten erfolgt durch Ziehen der Kette.
Zu den Rollos bieten wir spezielle Stoffe in vielen Farben an.

Developed to protect against direct sunlight, for cabin of the driver (machinist) of electric locomotives, buses, trams, trolleybuses, cranes and special equipment. Produced according to the sizes provided by the customer. Lateral or ceiling installation. Roller blinds are made with special aluminum profiles, anodized or painted by powder paint any color RAL at the customer request.
The frame is made with aluminum profiles, covered with flock spraying.
Carried out by rewinding the chain.
The system is offered in a large color spectrum of special fabrics.

Das System gewährleistet:
- Sperrung des Vorhangs auf beliebiger Höhe;
- leichte Bedienung;
- leichte Montage;
- lange Lebensdauer.

The system provides:
-bottom rail fixation at any height level;
-easy maintenance;
-easy assembling;
-long operation term.

Die Rollos erfüllen die Anforderungen der Hygiene- und Feuerschutzvorschriften der Europäischen Union, der Ukraine und der Russischen Föderation.
The roller shutters comply with the requirements of sanitary and fire safety standards in the Ukraine, Russian Federation and European Union.

SRT 130 Für sehr breite Fenster

mit Elektrosteuerung 12V/24V

SRT 130 Lateral pantograph

with electrical control 12V/24V and guide rails

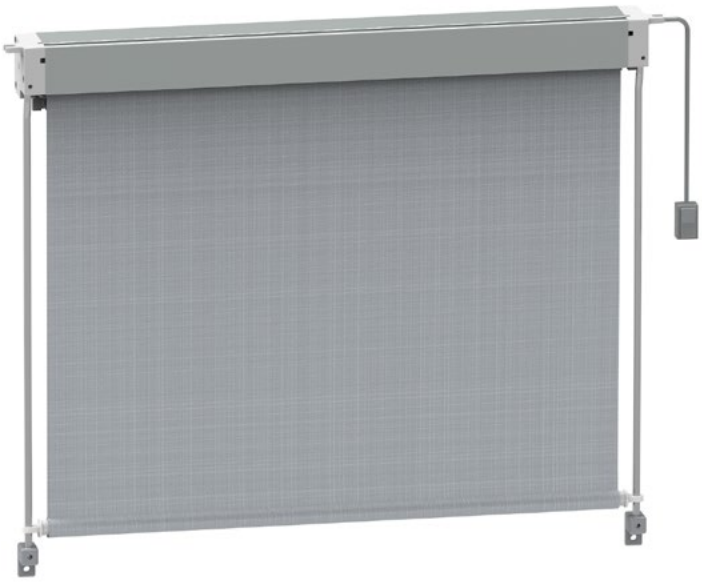

Sie sind für den Schutz vor direkter Wirkung der Sonnenstrahlen in den Fahrer- und Lokführerkabinen von elektrischen Lokomotiven, Busen, Straßenbahnen, Oberleitungsbusen, Kränen, Lastwagen, Wasserfahrzeugen und anderen Sondermaschinen vorgesehen.
Sie werden in den Abmessungen gemäß den Kundenwünschen produziert. Deckenmontage. Die Rollos werden aus speziellen, anodisierten oder pulvergemalten Aluminiumprofilen in jeder RAL-Farbe gemäß den Kundenwünschen produziert. Die Führungen werden aus anodisiertem Aluminium oder rostfreiem Stahl produziert. Rollobügel aus Aluminiumprofil in Filztechnik besprüht. Steuerung mittels Tastenschalter (oben-Stop-unten)
Zu den Rollos bieten wir spezielle Stoffe in vielen Farben an.

Developed to protect against direct sunlight, for cabin of the driver (machinist) of electric locomotives, buses, trams, trolleybuses, cranes and special equipment.
Produced according to the sizes provided by the customer. Ceiling installation. Roller blinds are made with special aluminum profiles, anodized or painted by powder paint any color RAL at the customer request. The guide rails are made with anodized aluminum or stainless steel. The frame is made of aluminum profiles with flock spraying. Control is carried out by the key (up-stop-down).
The system is offered in a large color spectrum of special fabrics.

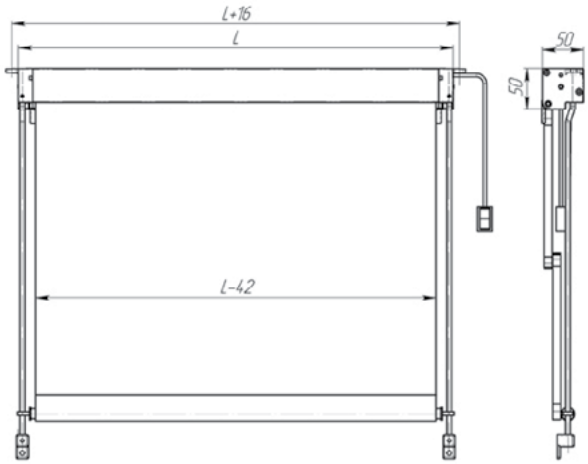

	Minimal	Maximal
Breite L mm	400	3000
Höhe H mm	150	1500

Das System gewährleistet:
- Sperrung des Vorhangs auf beliebiger Höhe;
- leichte Bedienung;
- leichte Montage;
- lange Lebensdauer.

The system provides:
- bottom rail fixation at any height level;
- easy maintenance;
- easy assembling;
- long operation term.

Die Rollos erfüllen die Anforderungen der Hygiene- und Feuerschutzvorschriften der Europäischen Union, der Ukraine und der Russischen Föderation.
The roller shutters comply with the requirements of sanitary and fire safety standards in the Ukraine, Russian Federation and European Union.

SRT 130 EL Seitenpantograph

mit elektrischer Steuerung 12 V/24 V, geraden Führungen und Notheben

SRT 130 EL Side pantograph

with 12 V/24 V electric control, straight guides and an emergency raising system

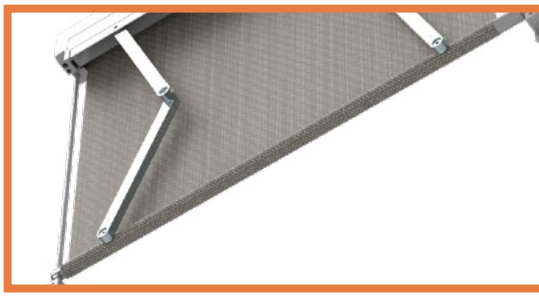

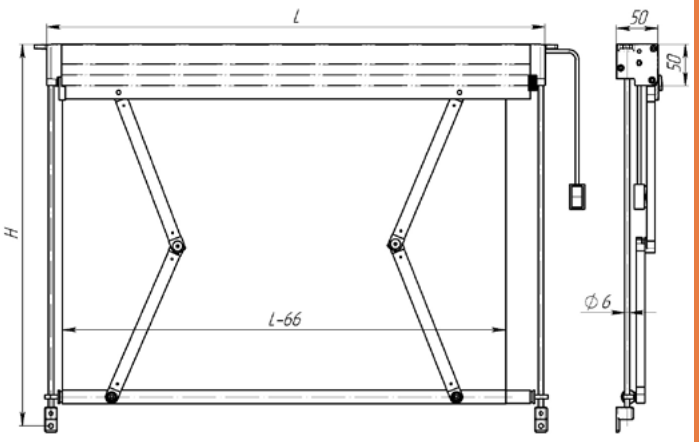

	Minimal	Maximal
Breite L mm	400	3000
Höhe H mm	150	1500

Sie schützen vor direkter Sonneneinstrahlung in das Fahrerhaus (Führerhaus) in: Elektrolokomotiven, Bussen, Straßenbahnen, Trolleybussen, Kränen und Spezialfahrzeugen.Sie werden nach den vom Besteller angegebenen Maßen gefertigt.
Deckenmontage. Die Rollläden werden aus speziellen eloxierten oder pulverbeschichteten Aluminiumprofilen in jeder beliebigen RAL-Farbe je nach Bestellung gefertigt. Rollo mit geraden Führungen.Die Führungen werden aus eloxiertem Aluminium oder Edelstahl gefertigt. Der Rahmen besteht aus Aluminiumprofilen mit Filzspritzen oder pulverbeschichtet in jeder RAL-Farbe je nach dem Kundenwunsch. Fixierung mit Positionierung an den Endpunkten. Verwaltung über Taste (Auf - Stop - Ab).
Not-Heben und Not-Senken des Gewebes im Handbetrieb, nach dem Entriegeln des Motors durch Drücken der Taste. Große Farbpalette von Spezialgeweben.

They are used for protection against direct sunlight entering passenger train carriages. They are manufactured in accordance with the dimensions specified by the ordering party.
Ceiling-mounted. The roller shutters are made of special aluminium profiles, anodized or powder coated in any RAL colour according to order. Roller shutter with straight guides.The guides are made of anodized aluminium or stainless steel. The frame is made of aluminium profile with felt sprayin or powder painted on request of the customer in any RAL colour. Position mounting at end points. Button control (up- stop- down).
Emergency roller shutter raising and lowering function in manual mode, after unlocking the engine after pressing the button. Broad range of colours of special fabrics.

Das System bietet:
- Befestigung der Führungsschiene in beliebiger Höhenlage;
- sanftes und leises Schieben nach oben und unten;
- einfache Bedienung;
- komfortable Montage;
- lange Lebensdauer

The system provides:
- attachment of the guide rail in any height position;
- smooth and silent movement up and down;
- ease of use;
- convenient mounting;
- long service life.

Die Rollos erfüllen die Anforderungen der Hygiene- und Feuerschutzvorschriften der Europäischen Union, der Ukraine und der Russischen Föderation.
The roller shutters comply with the requirements of sanitary and fire safety standards in the Ukraine, Russian Federation and European Union.

SRT 131 Seitenpantograph

mit elektrischer Steuerung 12 V/24 V und U-förmigen Führungen

SRT 131 Side pantograph

with 12 V/24 V electric control and U-shaped guides

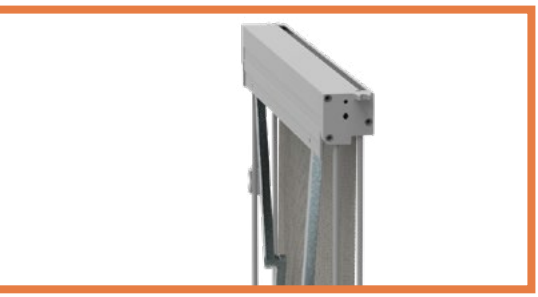

Sie schützen vor direkter Sonneneinstrahlung in das Fahrerhaus (Führerhaus) in: Elektrolokomotiven, Bussen, Straßenbahnen, Trolleybussen, Kränen und Spezialfahrzeugen.Sie werden nach den vom Besteller angegebenen Maßen gefertigt.
Deckenmontage. Die Rollläden werden aus speziellen eloxierten oder pulverbeschichteten Aluminiumprofilen in jeder beliebigen RAL-Farbe je nach Bestellung gefertigt. Rollo mit U-förmigen Führungen aus eloxiertem Aluminium oder Edelstahl. Der Rahmen besteht aus Aluminiumprofilen mit Filzspritzen oder pulverbeschichtet in jeder RAL-Farbe je nach dem Kundenwunsch. Fixierung mit Positionierung an den Endpunkten. Verwaltung über Taste (Auf - Stop - Ab).
Große Farbpalette von Spezialgeweben.

They are used for protection against direct sunlight entering passenger train carriages. They are manufactured in accordance with the dimensions specified by the ordering party.
Ceiling-mounted. The roller shutters are made of special aluminium profiles, anodized or powder coated in any RAL colour according to order. Roller shutter with U-shaped guides. The guides are made of anodized aluminium or stainless steel. The frame is made of aluminium profile with felt sprayin or powder painted on request of the customer in any RAL colour. Position mounting at end points.
Button control (up- stop- down).
Broad range of colours of special fabrics.

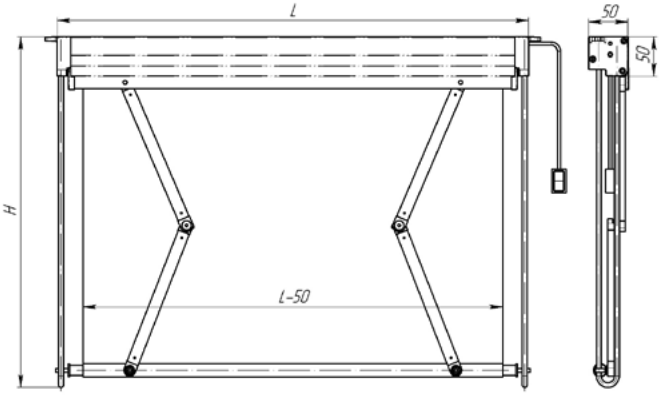

	Minimal	Maximal
Breite L mm	400	3000
Höhe H mm	150	600

Das System bietet:
- attachment of the guide rail in any height position;
- Befestigung der Führungsschiene in beliebiger Höhenlage;
- sanftes und leises Schieben nach oben und unten;
- einfache Bedienung;
- komfortable Montage;
- lange Lebensdauer.

The system provides:
- attachment of the guide rail in any height position;
- smooth and silent movement up and down;
- ease of use;
- convenient mounting;
- long service life.

Die Rollos erfüllen die Anforderungen der Hygiene- und Feuerschutzvorschriften der Europäischen Union, der Ukraine und der Russischen Föderation.
The roller shutters comply with the requirements of sanitary and fire safety standards in the Ukraine, Russian Federation and European Union.

SRT 131 EL Seitenpantograph

mit elektrischer Steuerung 12 V/24 V, U-förmigen Führungen und Notheben

SRT 131 EL Side pantograph

with 12 V/24 V electrical control, U-shaped guides and an emergency raising system

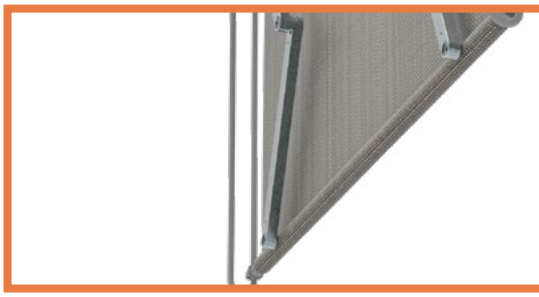

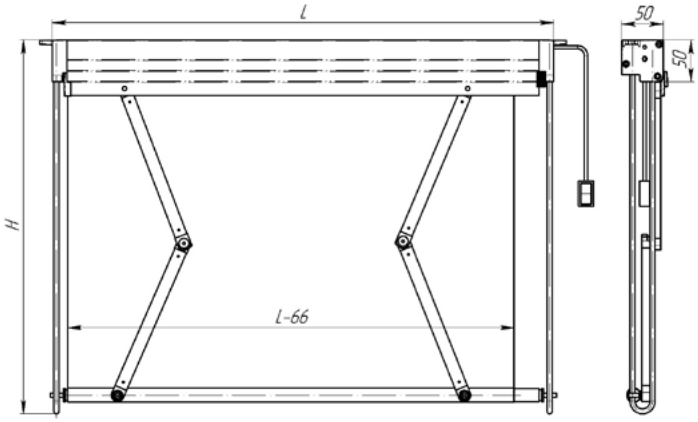

	Minimal	Maximal
Breite L mm	400	3000
Höhe H mm	150	600

Sie schützen vor direkter Sonneneinstrahlung in das Fahrerhaus (Führerhaus) in: Elektrolokomotiven, Bussen, Straßenbahnen, Trolleybussen, Kränen und Spezialfahrzeugen.Sie werden nach den vom Besteller angegebenen Maßen gefertigt.
Deckenmontage. Die Rollläden werden aus speziellen eloxierten oder pulverbeschichteten Aluminiumprofilen in jeder beliebigen RAL-Farbe je nach Bestellung gefertigt. Rollo mit U-förmigen Führungen aus eloxiertem Aluminium oder Edelstahl. Der Rahmen besteht aus Aluminiumprofilen mit Filzspritzen oder pulverbeschichtet in jeder RAL-Farbe je nach dem Kundenwunsch. Fixierung mit Positionierung an den Endpunkten.
Verwaltung über Taste (Auf - Stop - Ab). Not-Heben und Not-Senken des Gewebes im Handbetrieb, nach dem Entriegeln des Motors durch Drücken der Taste. Große Farbpalette von Spezialgeweben.

They are used for protection against direct sunlight entering passenger train carriages. They are manufactured in accordance with the dimensions specified by the ordering party.
Ceiling-mounted. The roller shutters are made of special aluminium profiles, anodized or powder coated in any RAL colour according to order. Roller shutter with U-shaped guides. The guides are made of anodized aluminium or stainless steel. The frame is made of aluminium profile with felt sprayin or powder painted on request of the customer in any RAL colour. Position mounting at end points. Button control (up- stop - down). Emergency roller shutter raising and lowering function in manual mode, after unlocking the engine after pressing the button. Broad range of colours of special fabrics.

Das System bietet:
- Befestigung der Führungsschiene in beliebiger Höhenlage;
- sanftes und leises Schieben nach oben und unten;
- einfache Bedienung;
- komfortable Montage;
- lange Lebensdauer

The system provides:
- attachment of the guide rail in any height position;
- smooth and silent movement up and down;
- ease of use;
- convenient mounting;
- long service life.

Die Rollos erfüllen die Anforderungen der Hygiene- und Feuerschutzvorschriften der Europäischen Union, der Ukraine und der Russischen Föderation.
The roller shutters comply with the requirements of sanitary and fire safety standards in the Ukraine, Russian Federation and European Union.

SRT 140 Eingebauter Mechanismus mit Führungen

SRT 140 In the box with guide rails

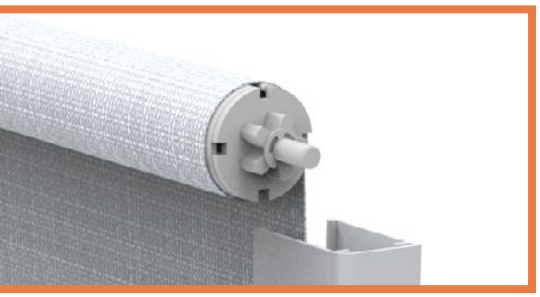

Für den Schutz vor direkter Wirkung der Sonnenstrahlen im Fahrzeuginneren vorgesehen. Sie werden in den Abmessungen gemäß den Kundenwünschen produziert.
Seitliche Führungsmontage. Die Rollos werden aus speziellen, anodisierten oder pulvergemalten Aluminiumprofilen in jeder RAL-Farbe gemäß den Kundenwünschen produziert. Die Führungen werden aus anodisiertem Aluminium oder rostfreiem Stahl produziert. Entsperren mittels Taster.
Zu den Rollos bieten wir spezielle Stoffe in vielen Farben an.

Designed for protection against direct sunlight, for salons of transport.
Produced according to the sizes provided by the customer.
Lateral installation. Roller blinds are made with special aluminum profiles, anodized or painted by powder paint any color RAL at the customer request. The guide rails are made with anodized aluminum or stainless steel. There is button type unblocking.
The system is offered in a large color spectrum of special fabrics.

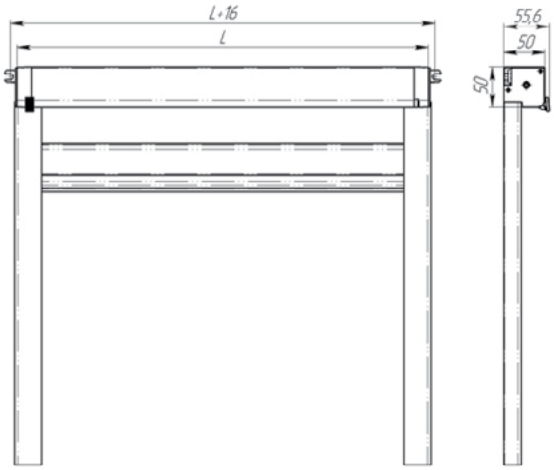

	Minimal	Maximal
Breite L mm	400	2000
Höhe H mm	300	1500

Das System gewährleistet:
- Sperrung des Vorhangs auf beliebiger Höhe;
- leichte Bedienung;
- leichte Montage;
- lange Lebensdauer.

The system provides:
- bottom rail fixation at any height level;
- easy maintenance;
- easy assembling;
- long operation term.

Die Rollos erfüllen die Anforderungen der Hygiene- und Feuerschutzvorschriften der Europäischen Union, der Ukraine und der Russischen Föderation.
The roller shutters comply with the requirements of sanitary and fire safety standards in the Ukraine, Russian Federation and European Union.

SRT 150 Horizontal für Salons

von Personenwagen und Bussen

SRT 150 Puling blind horizontal

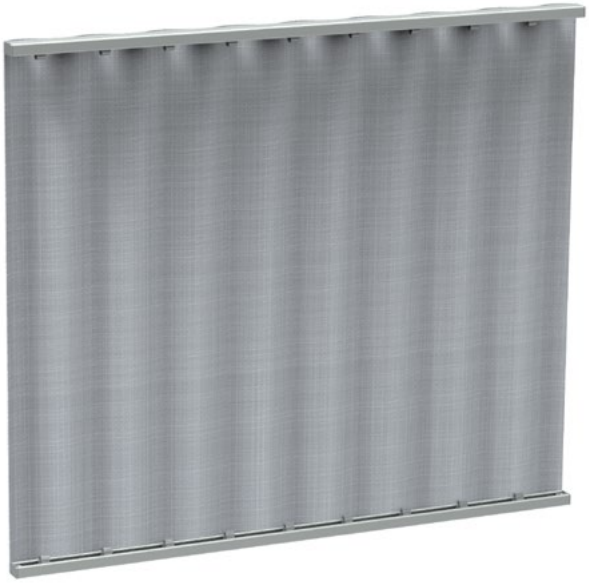

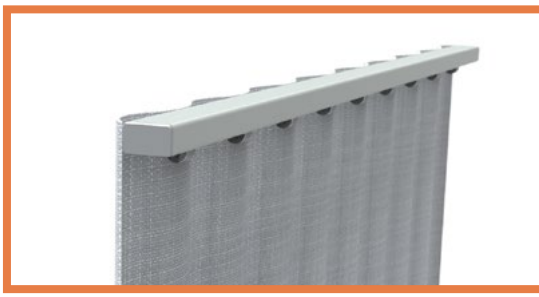

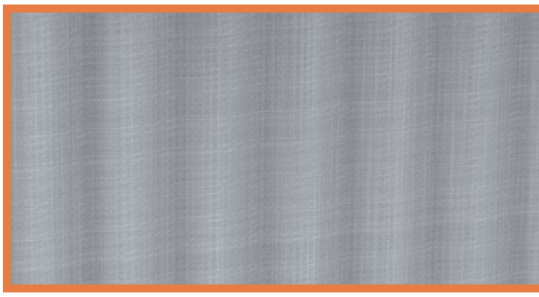

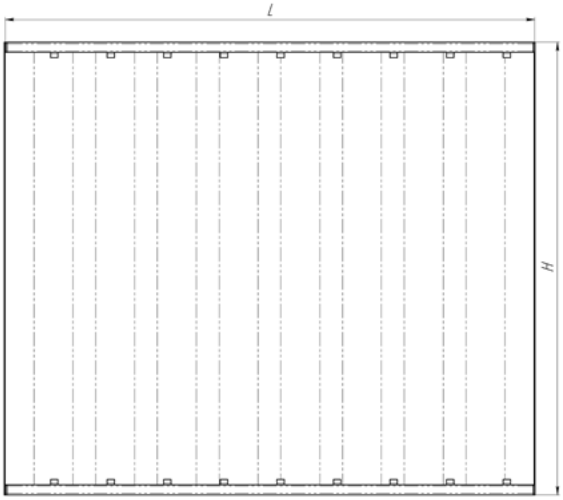

	Minimal	Maximal
Breite L mm	200	3000
Höhe H mm	200	1500

Sie sind für den Schutz vor direkter Wirkung der Sonnenstrahlen in den Personenwagen vorgesehen und Bussen. Sie werden in den Abmessungen gemäß den Kundenwünschen produziert.
Horizontale Montage. Die Rollos werden aus speziellen, anodisierten oder pulvergemalten Aluminiumprofilen in jeder RAL-Farbe gemäß den Kundenwünschen produziert.
Zu den Rollos bieten wir spezielle Stoffe in vielen Farben an.

Developed to protect against direct sunlight, for salons of passenger's carriages and busses.
Produced according to the sizes provided by the customer.Lateral installation. Roller blinds are made with special aluminum profiles, anodized or painted by powder paint any color RAL according the customer request.
The system is offered in a large color spectrum of special textile.

Das System gewährleistet:
- Sperrung des Vorhangs auf beliebiger Höhe;
- fließenden und stille Bewegung nach unten und nach oben;
- leichte Bedienung;
- leichte Montage;
- lange Lebensdauer.

The system provides:
- bottom rail fixation at any width level;
- smooth and noiseless running left and right;
- easy maintenance;
- easy installation;
- long operation term.

Die Rollos erfüllen die Anforderungen der Hygiene- und Feuerschutzvorschriften der Europäischen Union, der Ukraine und der Russischen Föderation.
The roller shutters comply with the requirements of sanitary and fire safety standards in the Ukraine, Russian Federation and European Union.

SRT 151 Vorhänge mit verdeckter Befestigung

SRT 151 Curtains with concealed fixing

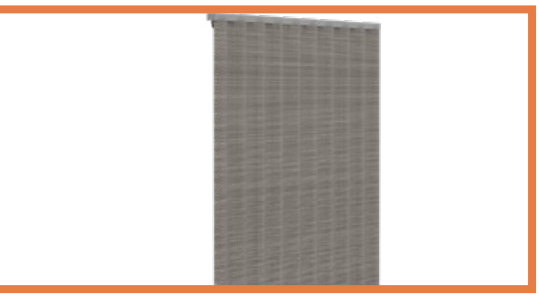

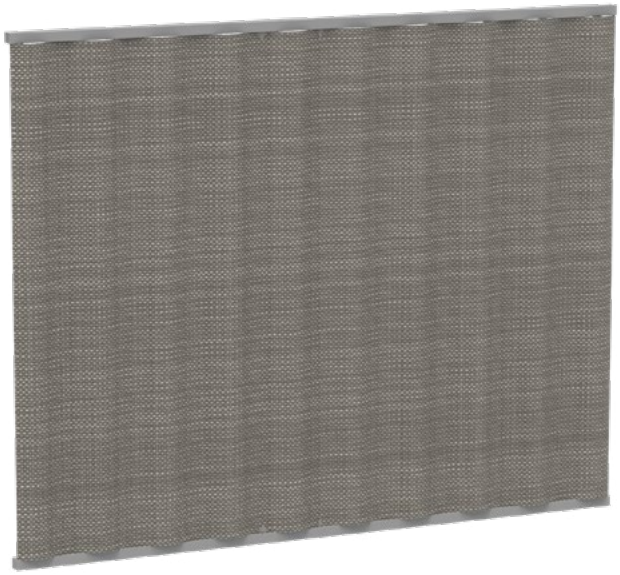

Sie dienen zum Schutz vor direkter Sonneneinstrahlung in Reisezugwagen.Sie werden nach den vom Besteller angegebenen Maßen gefertigt.
Montage durch Führungen.
Die Rollläden werden aus speziellen eloxierten oder pulverbeschichteten Aluminiumprofilen in jeder beliebigen RAL-Farbe je nach Bestellung gefertigt.
Große Farbpalette von Spezialgeweben.

They are used for protection against direct sunlight entering passenger train carriages.They are manufactured in accordance with the dimensions specified by the ordering party.
Mounting with help of guides.
The roller shutters are made of special aluminium profiles, anodized or powder coated in any RAL colour according to order.
Broad range of colours of special fabrics.

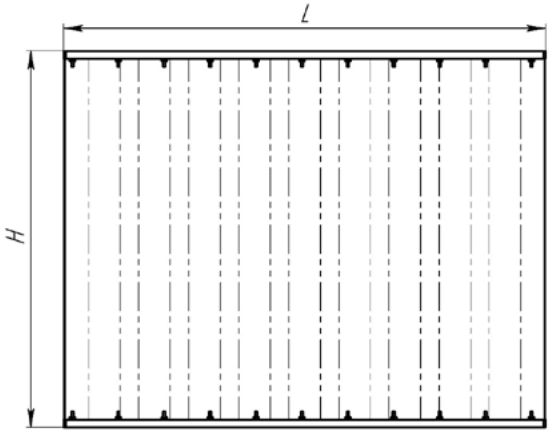

	Minimal	Maximal
Breite L mm	200	3000
Höhe H mm	200	1500

Das System gewährleistet:
- Sperrung des Vorhangs auf beliebiger Höhe;
- leichte Bedienung;
- leichte Montage;
- lange Lebensdauer.

The system provides:
-bottom rail fixation at any height level;
-smooth and noiseless running up and down;
-easy maintenance;
-easy assembling;
-long operation term.

Die Rollos erfüllen die Anforderungen der Hygiene- und Feuerschutzvorschriften der Europäischen Union, der Ukraine und der Russischen Föderation.
The roller shutters comply with the requirements of sanitary and fire safety standards in the Ukraine, Russian Federation and European Union.

SRT 160 Standard-Führung mit U-Profi

SRT 160 U-shaped guide rails

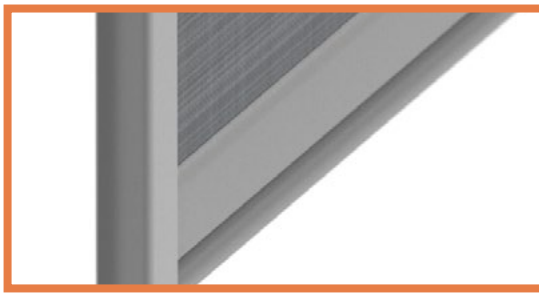

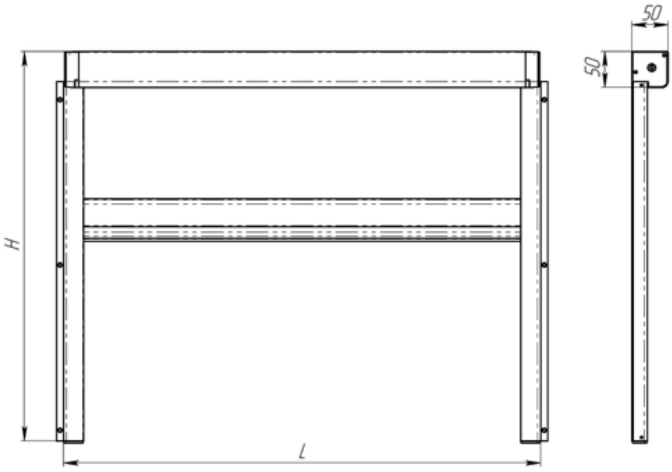

	Minimal	Maximal
Breite L mm	400	2000
Höhe H mm	300	1500

Für den Schutz vor direkter Wirkung der Sonnenstrahlen im Fahrzeuginneren vorgesehen. Sie gelten für gerade und schräge Flächen. Seitliche Führungsmontage.
Zu den Rollos bieten wir spezielle Stoffe in vielen Farben an.

Designed for protection against direct sunlight, for salons of transport.
Produced according to the sizes provided by the customer.
Lateral installation of guide rails. Roller blinds are made with special aluminum profiles, anodized or painted by powder paint any color RAL at the customer request.
Steel elements and fittings are painted with powder paint in same color like aluminum.
The system is offered in a large color spectrum of special fabrics.

Das System gewährleistet:
- Sperrung des Vorhangs auf beliebiger Höhe;
- leichte Bedienung;
- leichte Montage;
- lange Lebensdauer.

The system provides:
-bottom rail fixation at any height level;
-smooth and noiseless running up and down;
-easy maintenance;
-easy assembling;
-long operation term.

Die Rollos erfüllen die Anforderungen der Hygiene- und Feuerschutzvorschriften der Europäischen Union, der Ukraine und der Russischen Föderation.
The roller shutters comply with the requirements of sanitary and fire safety standards in the Ukraine, Russian Federation and European Union.

SRT 161 Standard-Führung mit U-Profil

SRT 161 U-shaped guide rails

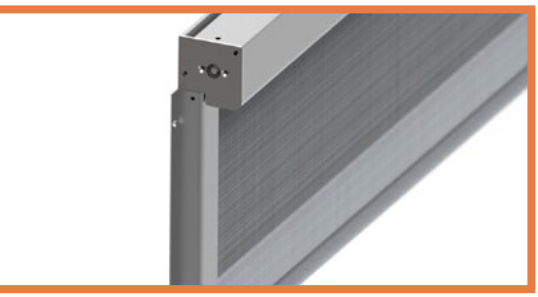

RAL

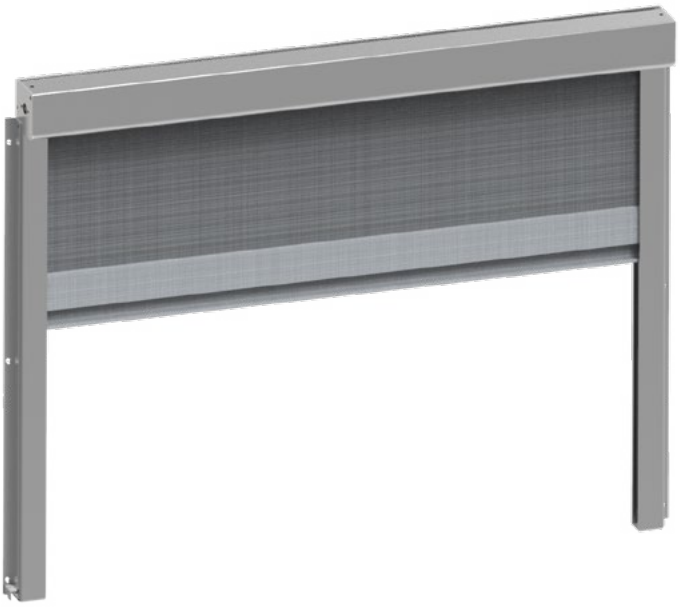

Für den Schutz vor direkter Wirkung der Sonnenstrahlen im Fahrzeuginneren vorgesehen. Sie gelten für gerade und schräge Flächen. Seitliche Führungsmontage.
Zu den Rollos bieten wir spezielle Stoffe in vielen Farben an.

Developed to protect against direct sunlight, for salons of transport.
Produced according to the sizes provided by the customer.
Lateral installation of guide rails. Roller blinds are made with special aluminum profiles, anodized or painted by powder paint any color RAL at the customer request.
Steel elements and fittings are painted with powder paint in same color like aluminum.
The system is offered in a large color spectrum of special fabrics.

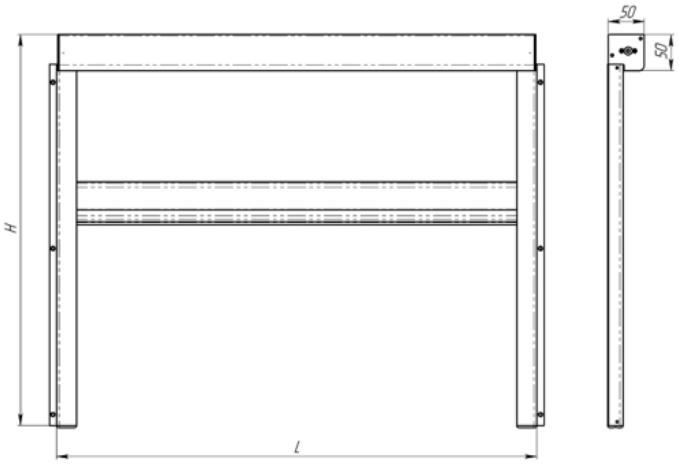

	Minimal	Maximal
Breite L mm	400	2000
Höhe H mm	300	1500

Das System gewährleistet:
- Sperrung des Vorhangs auf beliebiger Höhe;
- leichte Bedienung;
- leichte Montage;
- lange Lebensdauer.

The system provides:
-bottom rail fixation at any height level;
-smooth and noiseless running up and down;
-easy maintenance;
-easy assembling;
-long operation term.

Die Rollos erfüllen die Anforderungen der Hygiene- und Feuerschutzvorschriften der Europäischen Union, der Ukraine und der Russischen Föderation.
The roller shutters comply with the requirements of sanitary and fire safety standards in the Ukraine, Russian Federation and European Union.

SRT 162 Gebogene U-förmige Führungen im Kasten

SRT 162 Bent U-shaped guides in the box

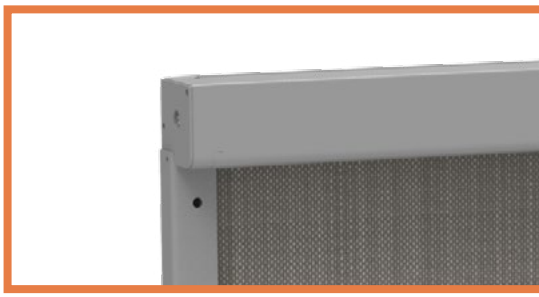

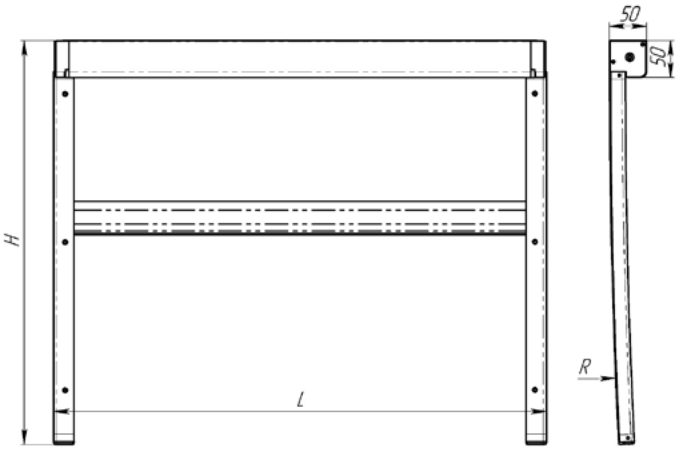

	Minimal	Maximal
Breite L mm	400	2000
Höhe H mm	300	1500

Sie dienen zum Schutz vor direkter Sonneneinstrahlung in Reisezugwagen.Sie werden nach den vom Besteller angegebenen Maßen gefertigt.
Seitliche Montage durch Führungen. Die Rollläden werden aus speziellen eloxierten oder pulverbeschichteten Aluminiumprofilen in jeder beliebigen RAL-Farbe je nach Bestellung gefertigt. Die Stahlelemente und Befestigungen sind aus Stahl gefertigt und in der Farbe der Aluminiumprofile pulverbeschichtet.
Große Farbpalette von Spezialgeweben.

They are used for protection against direct sunlight entering passenger train carriages.They are manufactured in accordance with the dimensions specified by the ordering party.
Side mounting with help of guides.
The roller shutters are made of special aluminium profiles, anodized or powder coated in any RAL colour according to order.
The steel elements and fixings are made of steel and powder-coated in the colour of the aluminium profiles.
Broad range of colours of special fabrics.

Das System bietet:
- Befestigung der Führungsschiene in beliebiger Höhenlage;
- sanftes und leises Schieben nach oben und unten;
- einfache Bedienung;
- komfortable Montage;
- lange Lebensdauer.

The system provides:
- attachment of the guide rail in any height position;
- smooth and silent movement up and down;
- ease of use;
- convenient mounting;
- long service life.

Die Rollos erfüllen die Anforderungen der Hygiene- und Feuerschutzvorschriften der Europäischen Union, der Ukraine und der Russischen Föderation.
The roller shutters comply with the requirements of sanitary and fire safety standards in the Ukraine, Russian Federation and European Union.

SRT 190 Gerade Stabführungen

Link-Mechanismus

SRT 190 Straight round guide rails

rope mechanism

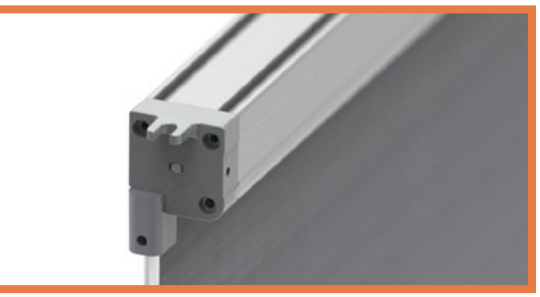

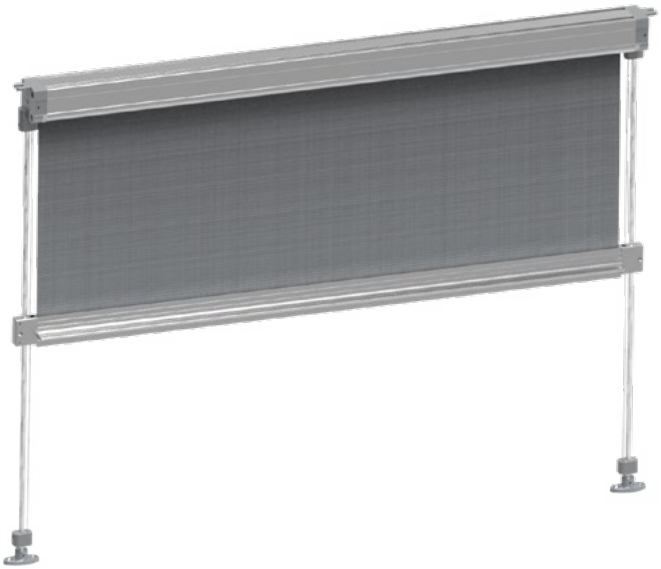

Sie sind für den Schutz vor direkter Wirkung der Sonnenstrahlen in den Fahrer- und Lokführerkabinen von elektrischen Lokomotiven, Busen, Straßenbahnen, Oberleitungsbusen, Kränen, Lastwagen, Wasserfahrzeugen und anderen Sondermaschinen vorgesehen. Sie werden in den Abmessungen gemäß den Kundenwünschen produziert. Decken- oder Seitenmontage. Kann bei beliebiger Abweichung an der Oberfläche montiert werden. Die Rollos werden aus speziellen, anodisierten oder pulvergemalten Aluminiumprofilen in jeder RAL-Farbe gemäß den Kundenwünschen produziert.

Designed for protection against direct sunlight, for cabin of the driver (machinist) of electric locomotives, buses, trams, trolleybuses, cranes, special equipment and for salons of transport.
Produced according to the sizes provided by the customer. Lateral or ceiling installation. Roller blinds are made with special aluminum profiles, anodized or painted by powder paint any color RAL at the customer request.
The system is offered in a large color spectrum of special textile.

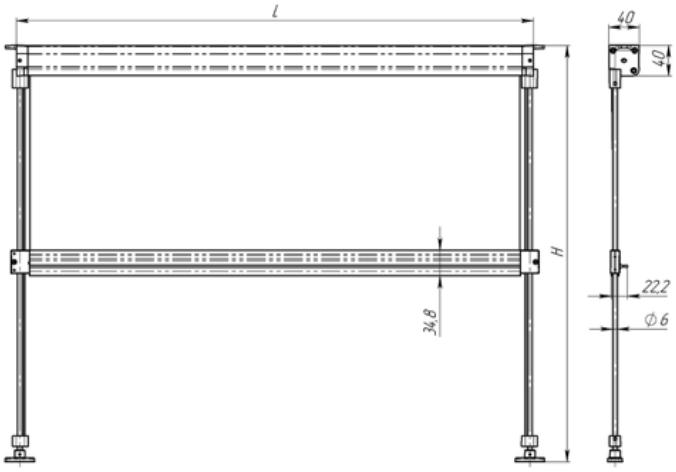

	Minimal	Maximal
Breite L mm	300	2000
Höhe H mm	300	1200

Das System gewährleistet:
- Sperrung des Vorhangs auf beliebiger Höhe;
- fließenden und stille Bewegung nach unten und nach oben;
- leichte Bedienung;
- leichte Montage;
- lange Lebensdauer.

The system provides:
-bottom rail fixation at any height level;
-smooth and noiseless running up and down;
-easy maintenance;
-easy assembling;
-long operation term.

Die Rollos erfüllen die Anforderungen der Hygiene- und Feuerschutzvorschriften der Europäischen Union, der Ukraine und der Russischen Föderation.
The roller shutters comply with the requirements of sanitary and fire safety standards in the Ukraine, Russian Federation and European Union.

SRT 200 Gerade Rundführungen

SRT 200 Straight round guides

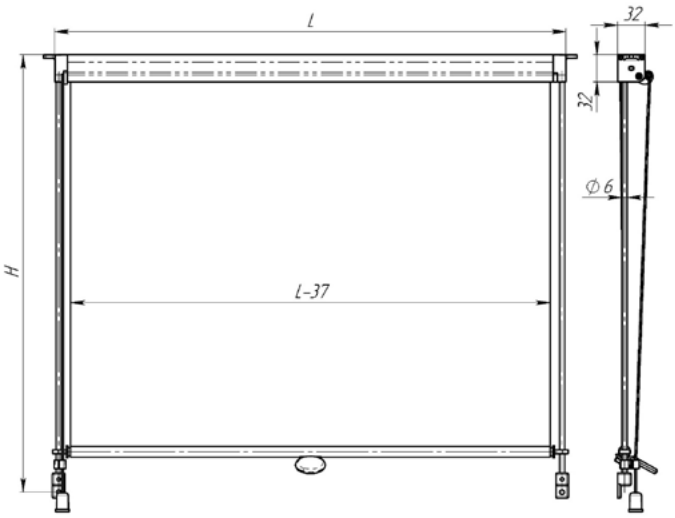

	Minimal	Maximal
Breite L mm	300	1000
Höhe H mm	300	1000

Sie schützen vor direkter Sonneneinstrahlung in das Fahrerhaus (Führerhaus) in: Elektrolokomotiven, Bussen, Straßenbahnen, Trolleybussen, Kränen und Spezialfahrzeugen.Sie werden nach den vom Besteller angegebenen Maßen gefertigt.
Decken- oder Seitenmontage. Die Rollläden werden aus speziellen eloxierten oder pulverbeschichteten Aluminiumprofilen in jeder beliebigen RAL-Farbe je nach Bestellung gefertigt. Rollo mit geraden Führungen.Die Führungen werden aus eloxiertem Aluminium oder Edelstahl gefertigt. Befestigung und Entriegeln mit Hahn. Große Farbpalette von Spezialgeweben.

They protect against direct sunlight entering the (engine) driver's cab: electric locomotives, buses, trams, trolleybuses, cranes and special-purpose vehicles.They are manufactured in accordance with the dimensions specified by the ordering party.
Ceiling or side mounting. The roller shutters are made of special aluminium profiles, anodized or powder coated in any RAL colour according to order. Roller shutter with straight guides.The guides are made of anodized aluminium or stainless steel. Tap mounting and unlocking.
Broad range of colours of special fabrics.

Das System bietet:
- Befestigung der Führungsschiene in beliebiger Höhenlage;
- sanftes und leises Schieben nach oben und unten;
- einfache Bedienung;
- komfortable Montage;
- lange Lebensdauer

The system provides:
- attachment of the guide rail in any height position;
- smooth and silent movement up and down;
- ease of use;
- convenient mounting;
- long service life.

Die Rollos erfüllen die Anforderungen der Hygiene- und Feuerschutzvorschriften der Europäischen Union, der Ukraine und der Russischen Föderation.
The roller shutters comply with the requirements of sanitary and fire safety standards in the Ukraine, Russian Federation and European Union.

SRT 201 Gerade Rundführungen

Steuerung über Tasten

SRT 201 Straight round guides

button control

Sie schützen vor direkter Sonneneinstrahlung in das Fahrerhaus (Führerhaus) in: Elektrolokomotiven, Bussen, Straßenbahnen, Trolleybussen, Kränen und Spezialfahrzeugen.Sie werden nach den vom Besteller angegebenen Maßen gefertigt.
Decken- oder Seitenmontage. Die Rollläden werden aus speziellen eloxierten oder pulverbeschichteten Aluminiumprofilen in jeder beliebigen RAL-Farbe je nach Bestellung gefertigt. Rollo mit geraden Führungen.Die Führungen werden aus eloxiertem Aluminium oder Edelstahl gefertigt. Entriegeln mit der Taste.
Große Farbpalette von Spezialgeweben.

They protect against direct sunlight entering the (engine) driver's cab: electric locomotives, buses, trams, trolleybuses, cranes and special-purpose vehicles.They are manufactured in accordance with the dimensions specified by the ordering party.
Ceiling or side mounting. The roller shutters are made of special aluminium profiles, anodized or powder coated in any RAL colour according to order.
Roller shutter with straight guides.The guides are made of anodized aluminium or stainless steel.
Button unlocking. Broad range of colours of special fabrics.

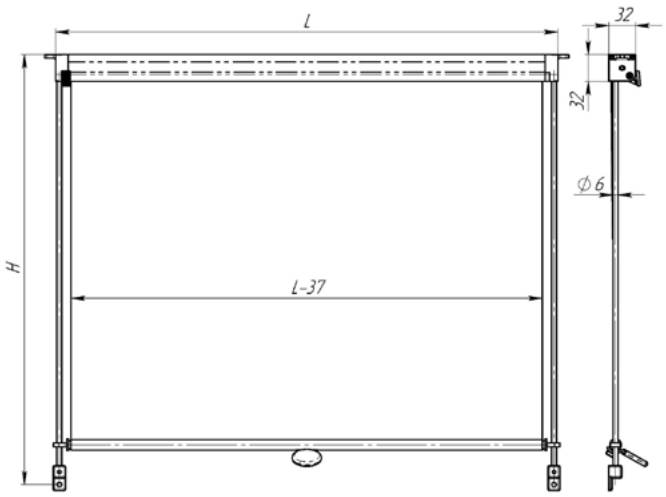

	Minimal	Maximal
Breite L mm	300	1500
Höhe H mm	300	1000

Das System bietet:
- Befestigung der Führungsschiene in beliebiger Höhenlage;
- sanftes und leises Schieben nach oben und unten;
- einfache Bedienung;
- komfortable Montage;
- lange Lebensdauer

The system provides:
- attachment of the guide rail in any height position;
- smooth and silent movement up and down;
- ease of use;
- convenient mounting;
- long service life.

Die Rollos erfüllen die Anforderungen der Hygiene- und Feuerschutzvorschriften der Europäischen Union, der Ukraine und der Russischen Föderation.
The roller shutters comply with the requirements of sanitary and fire safety standards in the Ukraine, Russian Federation and European Union.

SRT 210 Standard-Führung mit U-Profil

mit Elektrosteuerung 12V/24V

SRT 210 U-shaped guide rails

with electrical control 12V/24V and guide rails

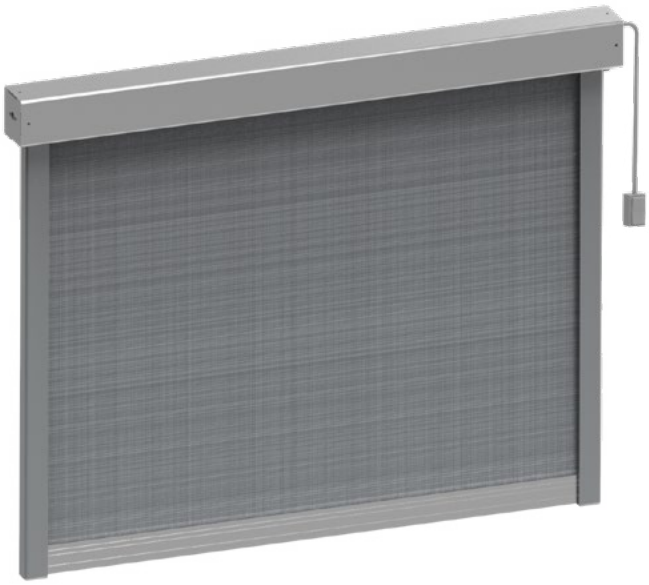

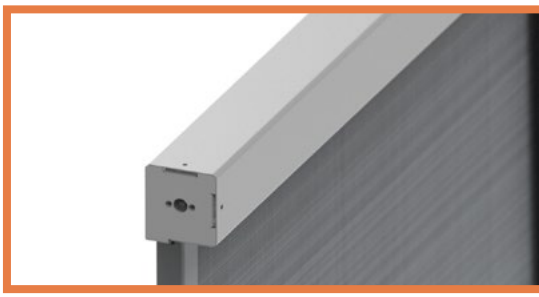

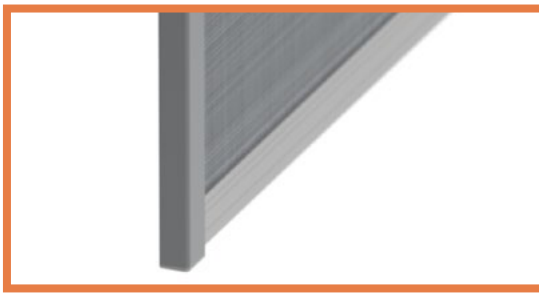

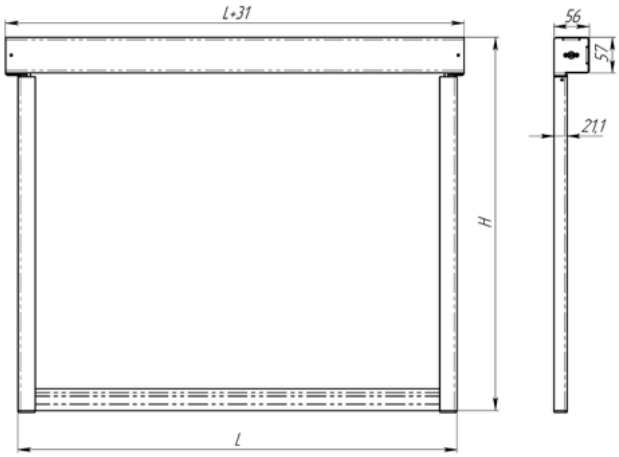

	Minimal	Maximal
Breite L mm	400	2500
Höhe H mm	150	1500

Sie sind für den Schutz vor direkter Wirkung der Sonnenstrahlen in den Fahrer- und Lokführerkabinen von elektrischen Lokomotiven, Busen, Straßenbahnen, Oberleitungsbusen, Kränen, Lastwagen, Wasserfahrzeugen und anderen Sondermaschinen vorgesehen. Seitliche Führungsmontage.
Die Rollos werden aus speziellen, anodisierten oder pulvergemalten Aluminiumprofilen in jeder RAL-Farbe gemäß den Kundenwünschen produziert. Kann bei beliebiger Abweichung an der Oberfläche montiert werden.
Steuerung mittels Tastenschalter (oben-Stop-unten). Lagesperrung an den Endstellen.
Zu den Rollos bieten wir spezielle Stoffe in vielen Farben an.

Designed for protection against direct sunlight, for cabin of the driver (machinist) of electric locomotives, buses, trams, trolleybuses, cranes and special equipment. Produced according to the sizes provided by the customer.
Lateral installation of guide rails.
Roller blinds are made with special aluminum profiles, anodized or painted by powder paint any color RAL according the customer request. Fixation of position is at end spots. Control is carried out by the key (up-stop-down). The system is offered in a large color spectrum of special textile.

Das System gewährleistet:
- Sperrung des Vorhangs auf beliebiger Höhe;
- fließenden und stille Bewegung nach unten und nach oben;
- leichte Bedienung;
- leichte Montage;
- lange Lebensdauer.

The system provides:
-bottom rail fixation at any height level;
-easy maintenance;
-easy installation;
-long operation term.

Die Rollos erfüllen die Anforderungen der Hygiene- und Feuerschutzvorschriften der Europäischen Union, der Ukraine und der Russischen Föderation.
The roller shutters comply with the requirements of sanitary and fire safety standards in the Ukraine, Russian Federation and European Union.

SRT 210 EL U-förmige Führungen

mit elektrischer Steuerung 12 V/24 V und Notheben

SRT 210 EL U shaped guides

with 12 V/24 V electric control and an emergency raising system

Sie schützen vor direkter Sonneneinstrahlung in das Fahrerhaus (Führerhaus) in: Elektrolokomotiven, Bussen, Straßenbahnen, Trolleybussen, Kränen und Spezialfahrzeugen.Sie werden nach den vom Besteller angegebenen Maßen gefertigt.
Seitliche Montage durch Führungen und Halterungen. Die Rollläden werden aus speziellen eloxierten oder pulverbeschichteten Aluminiumprofilen in jeder beliebigen RAL-Farbe je nach Bestellung gefertigt. Fixierung mit Positionierung an den Endpunkten. Die Rollläden können unter einem beliebigen Winkel der Neigung bestimmt sein. Verwaltung über Taste (Auf - Stop - Ab). Not-Heben und Not-Senken des Gewebes im Handbetrieb, nach dem Entriegeln des Motors durch Drücken der Taste. Große Farbpalette von Spezialgeweben.

They protect against direct sunlight entering the (engine) driver's cab: electric locomotives, buses, trams, trolleybuses, cranes and special-purpose vehicles.They are manufactured in accordance with the dimensions specified by the ordering party.
Side mounting with help of guides and brackets. The roller shutters are made of special aluminium profiles, anodized or powder coated in any RAL colour according to order. Position mounting at end points. . The roller can be established at any angle an inclination. Button control (up - stop - down). Emergency roller shutter raising and lowering function in manual mode, after unlocking the engine after pressing the button. Broad range of colours of special fabrics.

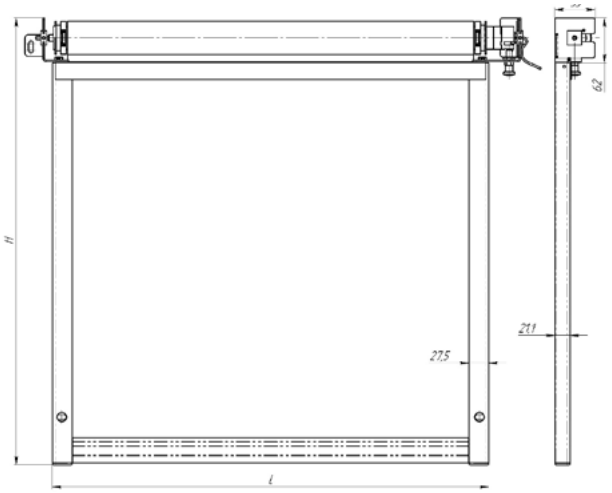

	Minimal	Maximal
Breite L mm	400	2500
Höhe H mm	150	1500

Das System bietet:
- Befestigung der Führungsschiene in beliebiger Höhenlage;
- sanftes und leises Schieben nach oben und unten;
- einfache Bedienung;
- komfortable Montage;
- lange Lebensdauer.

The system provides:
- attachment of the guide rail in any height position;
- smooth and silent movement up and down;
- ease of use;
- convenient mounting;
- long service life.

Die Rollos erfüllen die Anforderungen der Hygiene- und Feuerschutzvorschriften der Europäischen Union, der Ukraine und der Russischen Föderation.
The roller shutters comply with the requirements of sanitary and fire safety standards in the Ukraine, Russian Federation and European Union.

SRT 212 EL U-förmige Führungen

mit elektrischer Steuerung 12 V/24 V für Paneel

SRT 212 EL U-shaped guides

with 12 V/24 V electrical control for panels

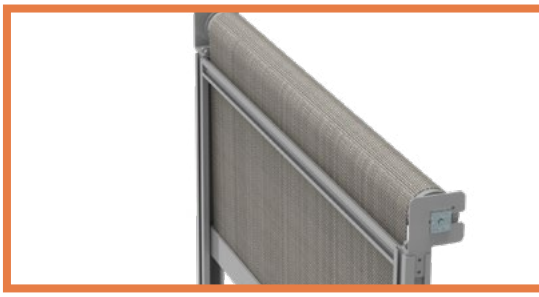

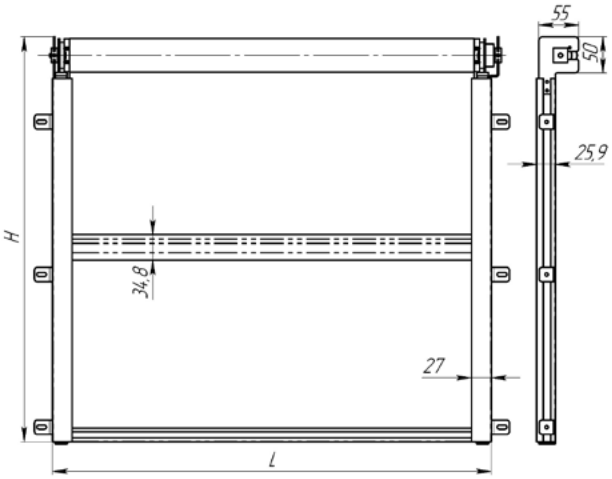

	Minimal	Maximal
Breite L mm	400	2000
Höhe H mm	150	1500

Sie dienen zum Schutz vor direkter Sonneneinstrahlung in Reisezugwagen. Sie werden nach den vom Besteller angegebenen Maßen gefertigt.
Seitliche Montage durch die an den Führungen angebrachten seitlichen Halterungen.
Die Rollläden werden aus speziellen eloxierten oder pulverbeschichteten Aluminiumprofilen in jeder beliebigen RAL-Farbe je nach Bestellung gefertigt. Fixierung mit Positionierung an den Endpunkten. Die Rollläden können unter einem beliebigen Winkel der Neigung bestimmt sein.
Verwaltung über Taste (Auf - Stop - Ab).
Große Farbpalette von Spezialgeweben.

They are used for protection against direct sunlight entering passenger train carriages.They are manufactured in accordance with the dimensions specified by the ordering party.
Side mounting with help of side brackets attached to the guides.
The roller shutters are made of special aluminium profiles, anodized or powder coated in any RAL colour according to order.
Position mounting at end points. The roller can be established at any angle an inclination.Button control (up- stop- down).
Broad range of colours of special fabrics.

Das System bietet:
- Befestigung der Führungsschiene in beliebiger Höhenlage;
- sanftes und leises Schieben nach oben und unten;
- einfache Bedienung;
- komfortable Montage;
- lange Lebensdauer.

The system provides:
- attachment of the guide rail in any height position;
- smooth and silent movement up and down;
- ease of use;
- convenient mounting;
- long service life.

Die Rollos erfüllen die Anforderungen der Hygiene- und Feuerschutzvorschriften der Europäischen Union, der Ukraine und der Russischen Föderation.
The roller shutters comply with the requirements of sanitary and fire safety standards in the Ukraine, Russian Federation and European Union.

SRT 220 Befestigung in geschlossener Stellung
Spule

SRT 220 Fixing in closed position
coil

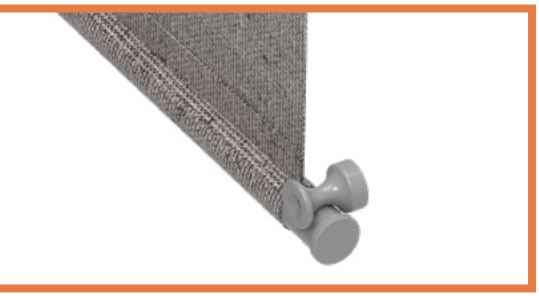

Sie schützen vor direkter Sonneneinstrahlung in das Fahrerhaus (Führerhaus) in: Elektrolokomotiven, Bussen, Straßenbahnen, Trolleybussen, Kränen und Spezialfahrzeugen.Sie werden nach den vom Besteller angegebenen Maßen gefertigt.
Decken- oder Seitenmontage.
Die Rollläden werden aus speziellen eloxierten oder pulverbeschichteten Aluminiumprofilen in jeder beliebigen RAL-Farbe je nach Bestellung gefertigt.
Große Farbpalette von Spezialgeweben.

They are used for protection against direct sunlight entering passenger train carriages.They are manufactured in accordance with the dimensions specified by the ordering party.
Ceiling or side mounting.
The roller shutters are made of special aluminium profiles, anodized or powder coated in any RAL colour according to order.
Broad range of colours of special fabrics.

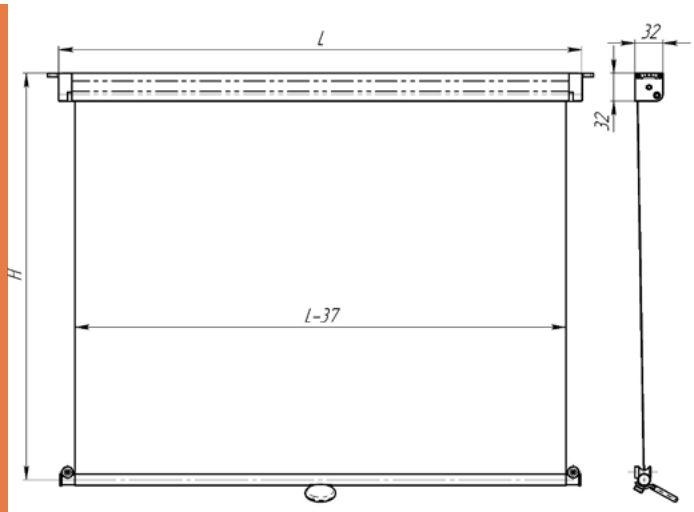

	Minimal	Maximal
Breite L mm	300	1000
Höhe H mm	300	1000

Das System bietet:
- Befestigung der Führungsschiene in beliebiger Höhenlage;
- sanftes und leises Schieben nach oben und unten;
- einfache Bedienung;
- komfortable Montage;
- lange Lebensdauer

The system provides:
- attachment of the guide rail in any height position;
- smooth and silent movement up and down;
- ease of use;
- convenient mounting;
- long service life.

Die Rollos erfüllen die Anforderungen der Hygiene- und Feuerschutzvorschriften der Europäischen Union, der Ukraine und der Russischen Föderation.
The roller shutters comply with the requirements of sanitary and fire safety standards in the Ukraine, Russian Federation and European Union.

SRT 221 Befestigung
Magnet in geschlossener Stellung
SRT 221 Magnetic fixing
in closed position

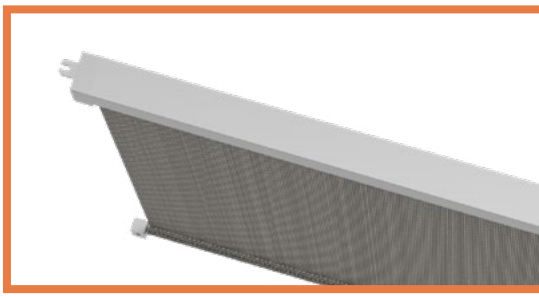

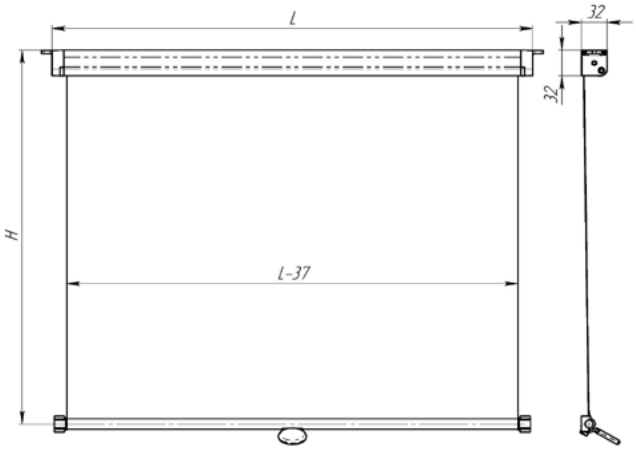

	Minimal	Maximal
Breite L mm	300	1000
Höhe H mm	300	1000

Sie schützen vor direkter Sonneneinstrahlung in das Fahrerhaus (Führerhaus) in: Elektrolokomotiven, Bussen, Straßenbahnen, Trolleybussen, Kränen und Spezialfahrzeugen.Sie werden nach den vom Besteller angegebenen Maßen gefertigt.
Decken- oder Seitenmontage. Die Rollläden werden aus speziellen eloxierten oder pulverbeschichteten Aluminiumprofilen in jeder beliebigen RAL-Farbe je nach Bestellung gefertigt.
Große Farbpalette von Spezialgeweben.

They are used for protection against direct sunlight entering passenger train carriages.They are manufactured in accordance with the dimensions specified by the ordering party.
Ceiling or side mounting.
The roller shutters are made of special aluminium profiles, anodized or powder coated in any RAL colour according to order.
Broad range of colours of special fabrics.

Das System bietet:
- Befestigung der Führungsschiene in beliebiger Höhenlage;
- sanftes und leises Schieben nach oben und unten;
- einfache Bedienung;
- komfortable Montage;
- lange Lebensdauer

The system provides:
- attachment of the guide rail in any height position;
- smooth and silent movement up and down;
- ease of use;
- convenient mounting;
- long service life.

Die Rollos erfüllen die Anforderungen der Hygiene- und Feuerschutzvorschriften der Europäischen Union, der Ukraine und der Russischen Föderation.
The roller shutters comply with the requirements of sanitary and fire safety standards in the Ukraine, Russian Federation and European Union.

SRT 222 Befestigung
mit Clip in geschlossener Stellung
SRT 222 Catch-fixing
in closed position

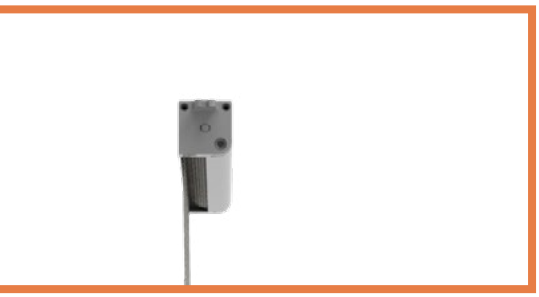

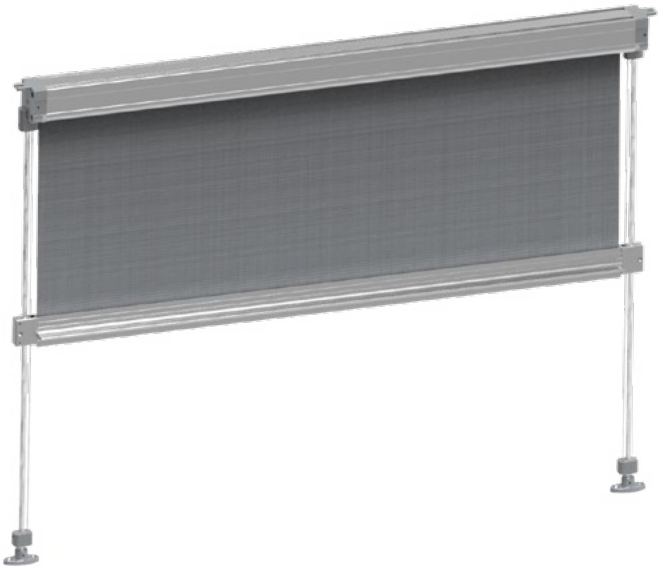

Sie schützen vor direkter Sonneneinstrahlung in das Fahrerhaus (Führerhaus) in: Elektrolokomotiven, Bussen, Straßenbahnen, Trolleybussen, Kränen und Spezialfahrzeugen.Sie werden nach den vom Besteller angegebenen Maßen gefertigt.
Decken- oder Seitenmontage. Die Rollläden werden aus speziellen eloxierten oder pulverbeschichteten Aluminiumprofilen in jeder beliebigen RAL-Farbe je nach Bestellung gefertigt.
Große Farbpalette von Spezialgeweben.

They are used for protection against direct sunlight entering passenger train carriages.They are manufactured in accordance with the dimensions specified by the ordering party.
Ceiling or side mounting.
The roller shutters are made of special aluminium profiles, anodized or powder coated in any RAL colour according to order.
Broad range of colours of special fabrics.

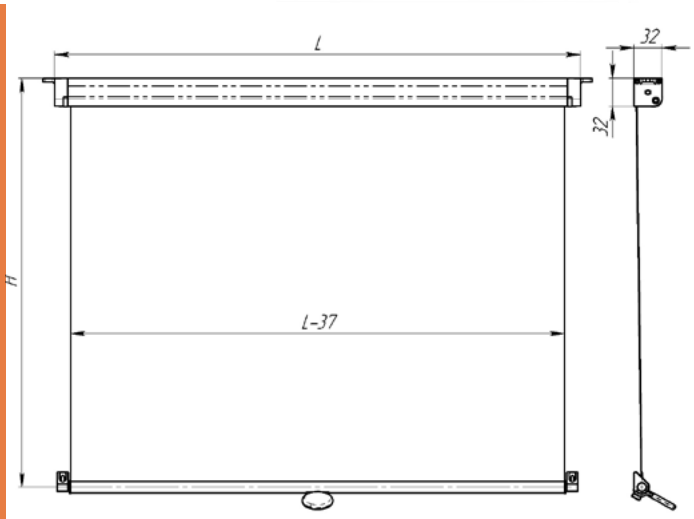

	Minimal	Maximal
Breite L mm	300	1000
Höhe H mm	300	1000

Das System bietet:
- Befestigung der Führungsschiene in beliebiger Höhenlage;
- sanftes und leises Schieben nach oben und unten;
- einfache Bedienung;
- komfortable Montage;
- lange Lebensdauer.

The system provides:
- attachment of the guide rail in any height position;
- smooth and silent movement up and down;
- ease of use;
- convenient mounting;
- long service life.

Die Rollos erfüllen die Anforderungen der Hygiene- und Feuerschutzvorschriften der Europäischen Union, der Ukraine und der Russischen Föderation.
The roller shutters comply with the requirements of sanitary and fire safety standards in the Ukraine, Russian Federation and European Union.

KOMPONENTEN

THE COMPONENTS

Alu-Profile für Gehäuse

The aluminum boxes

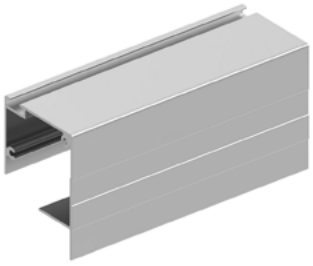

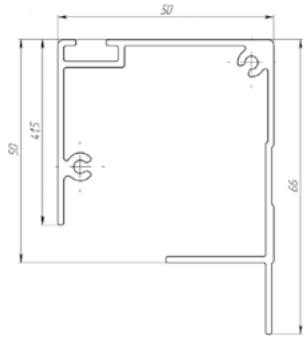

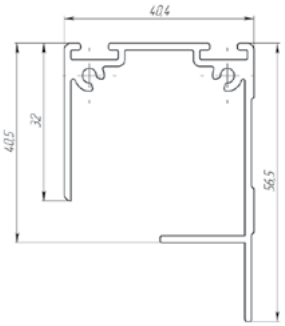

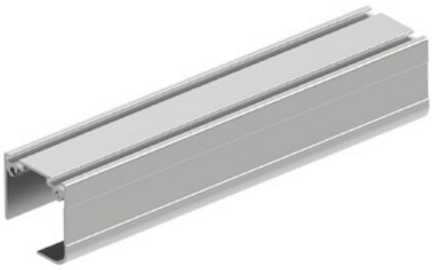

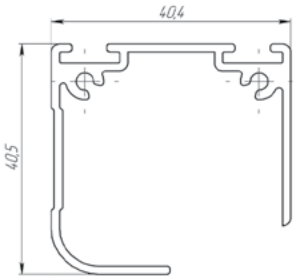

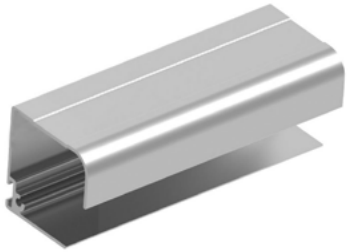

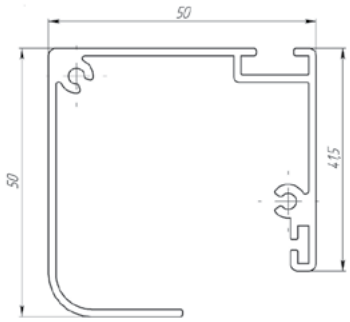

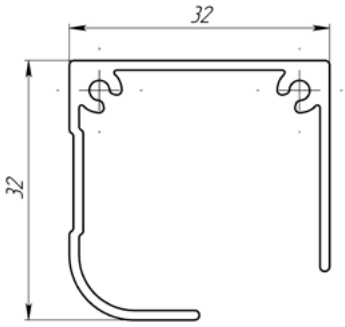

Untere Stangen
Bottom rails

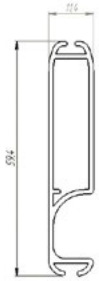

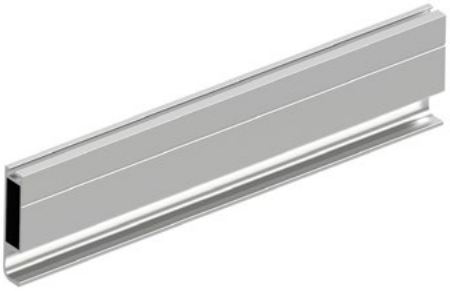

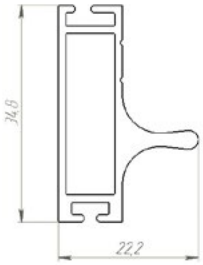

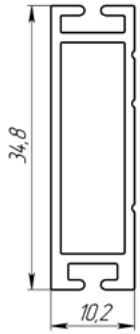

Alu- Führungen
The aluminum guide rails

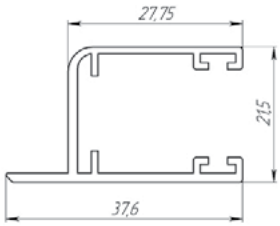

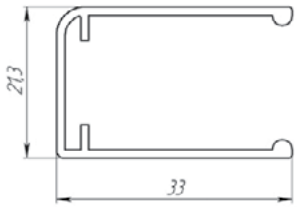

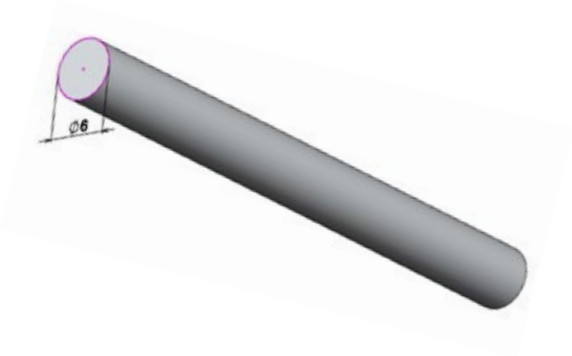

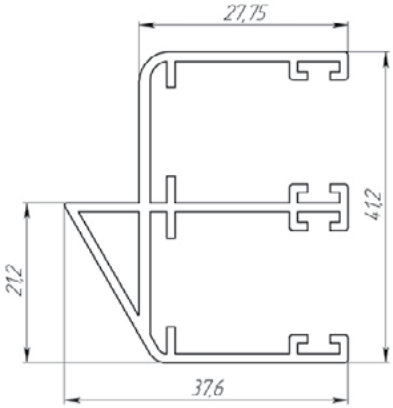

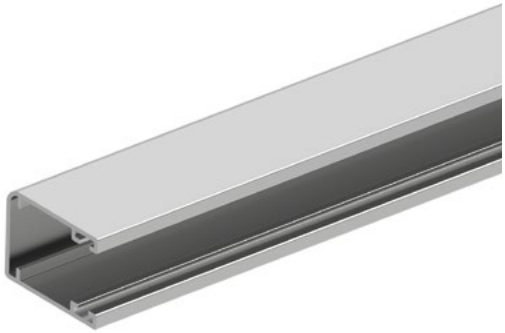

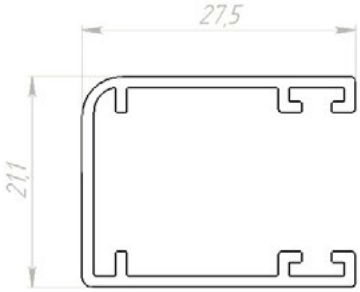

Führungsschienenstecker
Guide rail plug

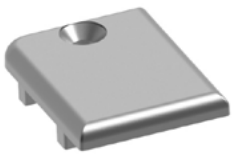

Führungbefestigung und Kettenstopper
The fasteners of the guide rails and holders

Verlänger
The extenders

Halterungen
The brackets

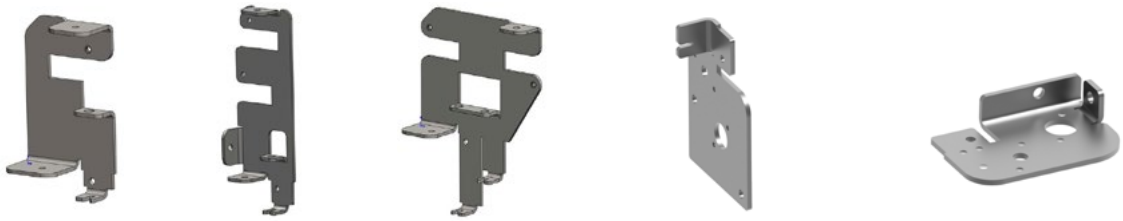

Steuerungsgriffe
The operating handles

STOFFE

FABRIC

VISTA

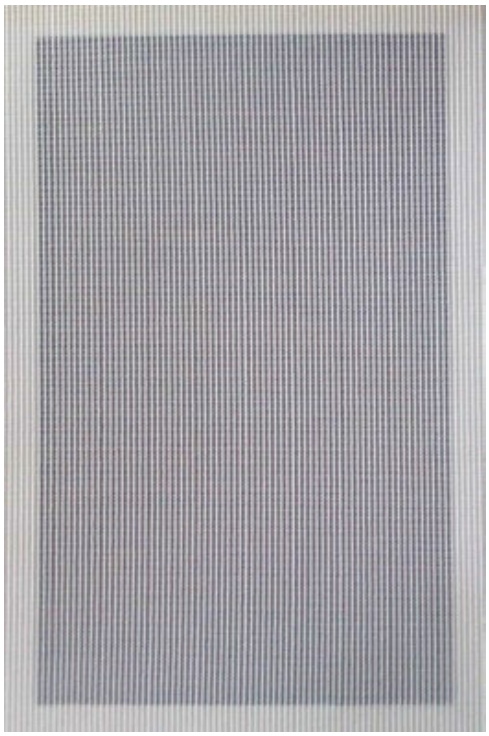

0170
0171
0193
0173
0184
0183
0172
0191

Technische Daten Technical data

Grundgewebe Basic fabric	100% PES	**Farbechtheit** Color fastness	>5
Gewicht g/m2 Weight g/sqm	170	**Schwerentflammbar** Fire retardant	DIN 4102 B1
Dicke Thickness mm	0.45	**Warenbreite** Width mm	2.400/127/89

Farbnummer Color code	**Lichttransmission %** Light transmission %	**Lichtreflexion %** Light reflection %	**Lichtabsorption %** Light absorption%	**Öffnungsfactor %** Openess factor %	**Solartransmission %**	**Solar reflexion %**	**Solar absorption %**	**UV Transmission %**	**g tot²**	**Abschattungsfacor Fc³** Shading Coefficient FC
0170	51	40	9	28	52	39	9	47	0.51	0.71
0171	45	33	22	23	49	34	17	35	0.53	0.74
0172	48	37	15	28	49	35	16	36	0.53	0.74
0173	24	7	69	23	39	25	36	27	0.57	0.79
0183	47	48	5	23	47	42	8	28	0.48	0.67
0184	51	45	4	23	15	43	6	32	0.50	0.69
1191	30	5	65	23	45	22	33	30	0.59	0.81
1193	37	21	42	23	48	32	20	33	0.54	0.76

SUNMATE

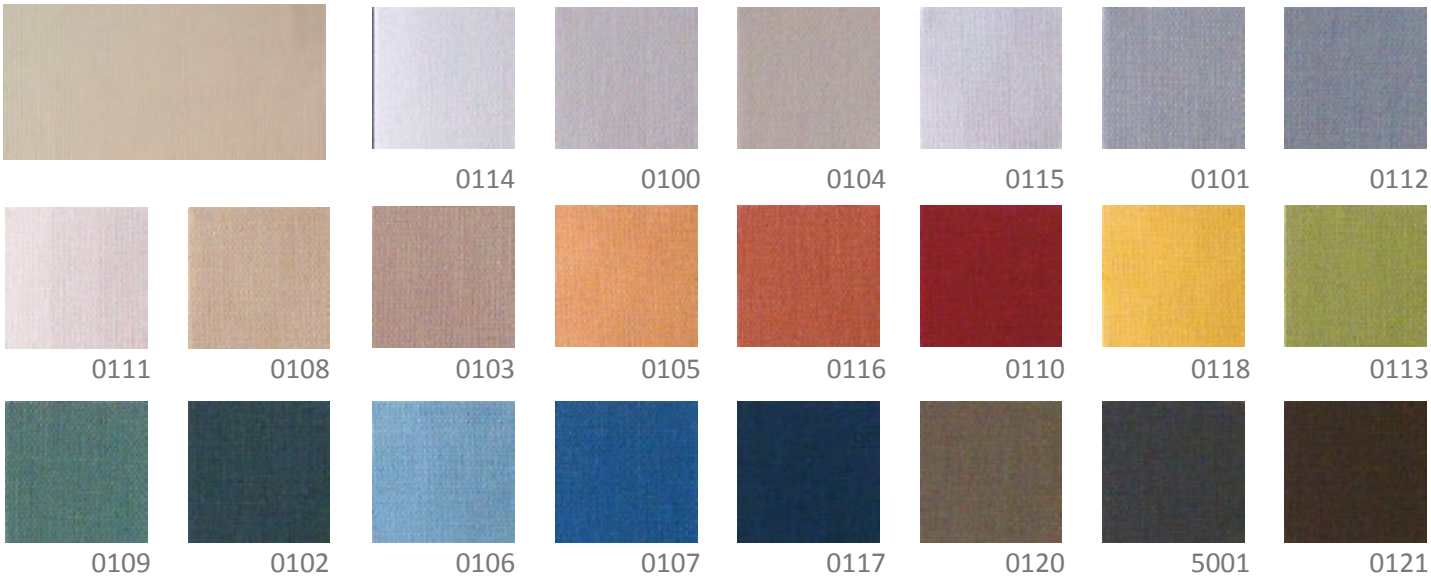

Technische Daten Technical data

Grundgewebe Basic fabric	100% PES	**Farbechtheit** Color fastness	>5-6
Gewicht g/m2 Weight g/sqm	210	**Schwerentflammbar** Fire retardant	DIN 4102 B1
Dicke Thickness mm	0.30	**Warenbreite** Width mm	2.450/250/127/89

Farbnummer Color code	**Lichttransmission %** Light transmission %	**Lichtreflexion %** Light reflection %	**Lichtabsorption %** Light absorption%	**Öffnungsfactor %** Openess factor %	**Solartransmission %**	**Solar reflexion %**	**Solar absorption %**	**UV Transmission %**	**g tot²**	**Abschattungsfacor Fc³** Shading Coefficient FC
0100	18	75	7	-	21	66	13	0	0.37	0.50
0101	5	52	43	-	8	51	41	0	0.47	0.40
0102	0	17	83	-	2	21	77	0	0.56	0.78
0103	11	60	29	-	14	57	29	0	0.41	0.57
0104	17	72	11	-	19	65	16	0	0.37	0.52
0105	7	51	42	-	16	56	28	0	0.41	0.58
0106	6	43	51	-	15	53	32	0	0.43	0.59
0107	1	21	78	-	9	40	51	0	0.48	0.67
0108	14	67	19	-	17	60	23	0	0.40	0.55
0109	1	35	64	-	8	43	49	0	0.47	0.65
0110	1	13	86	-	5	29	66	0	0.53	0.74
0111	18	78	4	-	20	69	11	0	0.36	0.50
0112	4	43	53	-	9	47	44	0	0.45	0.63
0113	9	54	37	-	13	49	38	0	0.44	0.62
0114	20	78	2	-	21	70	9	4	0.35	0.49
0115	15	67	18	-	18	62	20	0	0.39	0.54
0116	3	33	64	-	11	46	43	0	0.46	0.63
0117	0	10	90	-	3	23	74	0	0.56	0.78
0118	15	67	18	-	18	58	24	0	0.40	0.58
0120	2	30	68	-	4	29	67	0	0.52	0.74
0121	0	11	89	-	1	12	87	0	0.59	0.84
5001	3	29	68	-	4	28	68	0	0.53	0.74

SUNBLOCK

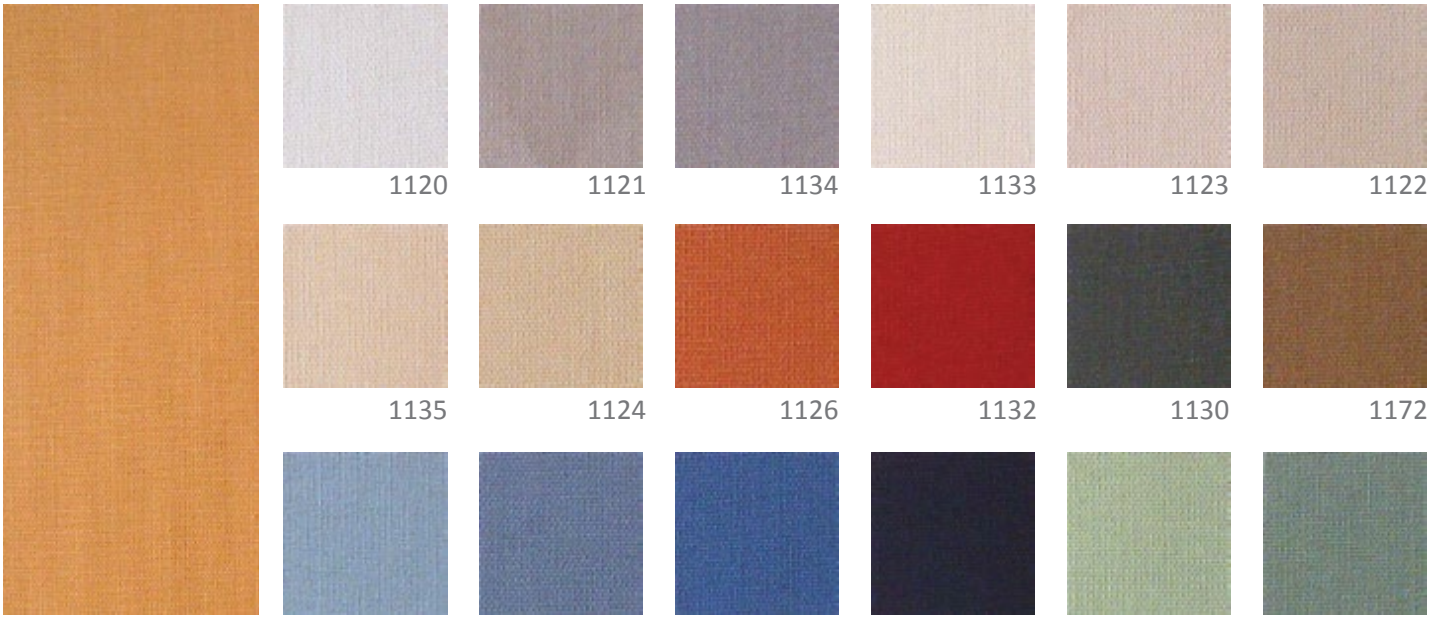

Technische Daten Technical data

Grundgewebe Basic fabric	100% PES	**Farbechtheit** Color fastness	>5
Gewicht g/m2 Weight g/sqm	340	**Schwerentflammbar** Fire retardant	DIN 4102 B1
Dicke Thickness mm	0.35	**Warenbreite** Width mm	2.180/127/89

Farbnummer Color code	**Farbnummer** Light transmission %	**Lichtreflexion %** Light reflection %	**Lichtabsorption %** Light absorption%	**Öffnungsfactor %** Openess factor %	**Solartransmission %**	**Solar reflexion %**	**Solar absorption %**	**UV Transmission %**	**g tot²**	**Abschattungsfacor Fc³** Shading Coefficient FC
1120	0	83	17	-	0	70	30	0	0.35	0.48
1121	0	83	17	-	0	70	30	0	0.35	0.48
1122	0	83	17	-	0	70	30	0	0.35	0.48
1123	0	83	17	-	0	70	30	0	0.35	0.48
1124	0	83	17	-	0	70	30	0	0.35	0.48
1125	0	83	17	-	0	70	30	0	0.35	0.48
1126	0	83	17	-	0	70	30	0	0.35	0.48
1127	0	83	17	-	0	70	30	0	0.35	0.48
1128	0	83	17	-	0	70	30	0	0.35	0.48
1129	0	83	17	-	0	70	30	0	0.35	0.48
1130	0	83	17	-	0	70	30	0	0.35	0.48
1131	0	83	17	-	0	70	30	0	0.35	0.48
1132	0	83	17	-	0	70	30	0	0.35	0.48
1133	0	83	17	-	0	70	30	0	0.35	0.48
1134	0	83	17	-	0	70	30	0	0.35	0.48
1135	0	83	17	-	0	70	30	0	0.35	0.48
1170	0	83	17	-	0	70	30	0	0.35	0.48
1171	0	83	17	-	0	70	30	0	0.35	0.48
1172	0	83	17	-	0	70	30	0	0.35	0.48

SUNBLOCK DS

0358

0356

0357

0354

0355

0359

0360

0352

0351

0361

Technische Daten Technical data

Grundgewebe Basic fabric	100% PES	**Farbechtheit** Color fastness	>5
Gewicht g/m2 Weight g/sqm	340	**Schwerentflammbar** Fire retardant	DIN 4102 B1
Dicke Thickness mm	0.35	**Warenbreite** Width mm	2.180/127/89
PVC free	YES	**Metallized**	NO
Oekotex	YES		

Farbnummer Color code	**Farbnummer % DIN EN 410-1998** Light transmission visible % DIN EN 410-1998	**Lichtreflexion % DIN EN 410-1998** Light reflexion Visible % DIN EN 410-1998	**Öffnungsfactor % DIN EN 410-1998** Light absorption Visible % DIN EN 410-1998	**Openess factor %**	**Solartransmission % DIN EN 410-1998**	**Solar reflexion % DIN EN 410-1998**	**Solarabsorption % DIN EN 410-1998**	**UV transmission %**	**Total solar energy Transmittance gtot DIN EN 13363.1-2003**	**Abschattungsfacor Fc³ DIN EN 14501-2006** Shading Coefficient Fc DIN EN 14501-2006
0351	0	5	95	-	0	12	88	0	0.63	0.88
0352	0	8	92	-	0	25	75	0	0.55	0.76
0354	0	82	18	-	0	66	34	0	0.26	0.63
0355	0	61	39	-	0	57	43	0	0.32	0.45
0356	0	78	22	-	0	6	39	0	0.30	0.41
0357	0	50	50	-	0	151	49	0	0.37	0.51
0358	0	65	35	-	0	56	44	0	0.33	0.46
0359	0	28	72	-	0	44	56	0	0.41	0.57
0360	0	8	92	-	0	18	82	0	0.60	0.83
0361	0	15	85	-	0	19	81	0	0.59	0.823

ZERTIFIKATE

CERTYFICATES

Zertifikate

Certyficates

INSTYTUT KOLEJNICTWA

ul. J. Chłopickiego 50
04-275 Warszawa
tel. +48 22 473 13 70
fax. +48 22 610 75 97

Laboratorium Badań Materiałów i Elementów Konstrukcji LK
Pracownia Materiałów Niemetalowych

Sprawozdanie nr IK.LKA22.A28/16
Strona 1/11

AB 369

SPRAWOZDANIE Nr IK.LKA22.A28/16
z badań ogniowych

Zleceniodawca: PRIS-SYSTEM Sp. z o.o.
ul. Władysława Łokietka 6A lok.12
30-010 Kraków

Zlecenie: podpisane Oświadczenie o przyjęciu oferty nr IK.LK-3606-25/A/16 z dnia 25.01.2016 r. oraz umowa nr IK.E-A/45/22/2016 z dnia 21.03.2016 r.

Przedmiot badań: próbki tkaniny

Opis obiektów badań: **Symbol** – VISTA
skład 100% PES, gr. 0,45 mm, 170 g/m^2 , kolor jasnoszary
Producent – Verseidag INDUTEX GmbH, Industriestr. 56, Krefeld 47803, Niemcy
Przeznaczenie – rolety w taborze szynowym

Metoda badania: ISO 5660-1:2015 Plastics – *Reaction-to-fire tests-Heat release, smoke production and mass loss rate – Part 1: Heat release rate (cone calorimeter method) and smoke production rate (dynamic measurement)*; ISO 5658-2:2006 *Reaction to fire tests – Spread of flame – Part 2: Lateral spread on building and transport products in vertical configuration*; PN-EN ISO 5659-2:2013 *Tworzywa sztuczne. Wytwarzanie dymu Część 2: Oznaczanie gęstości optycznej dymu metodą testu jednokomorowego*; PN-EN 45545-2:2013 *Kolejnictwo. Ochrona przeciwpożarowa w pojazdach szynowych. Część 2: Wymagania dla materiałów i elementów w zakresie właściwości palnych – Załącznik C.*

Zakres badań: **wg wymagań PN-EN 45 545-2 (R1):** maksymalna średnia szybkość wydzielania ciepła (MARHE), krytyczny strumień ciepła (CFE), gęstość optyczna dymu w 4 min. (D_{s4}), właściwa gęstość optyczna dymu w 4 min. (VOF_4), standardowy indeks toksyczności (CIT_G).

Data i sposób przyjęcia obiektu do badań: 24.02.2016 r. próbki dostarczone przez Pocztę Polską z protokołem pobrania próbek z dn. 01.02.2016 r.

Daty wykonania badań: 31.03.2016 r., 07.04.2016 r., 14.04.2016 r.

Wyniki badań odnoszą się wyłącznie do badanego obiektu.
Sprawozdanie bez pisemnej zgody Kierownika Laboratorium nie może być powielane inaczej jak tylko w całości.
Sprawozdanie zawiera 11 ponumerowanych stron.

Warszawa 18.04.2016 r.

INSTYTUT KOLEJNICTWA

ul. J. Chłopickiego 50
04-275 Warszawa
tel. +48 22 473 13 70
fax. +48 22 610 75 97

Laboratorium Badań Materiałów i Elementów Konstrukcji LK
Pracownia Materiałów Niemetalowych

Sprawozdanie nr IK.LKA22.A29/16
Strona 1/11

AB 369

SPRAWOZDANIE Nr IK.LKA22.A29/16
z badań ogniowych

Zleceniodawca: PRIS-SYSTEM Sp. z o.o.
ul. Władysława Łokietka 6A lok.12
30-010 Kraków

Zlecenie: podpisane Oświadczenie o przyjęciu oferty nr IK.LK-3606-25/A/16 z dnia 25.01.2016 r. oraz umowa nr IK.E-A/45/22/2016 z dnia 21.03.2016 r.

Przedmiot badań: próbki tkaniny

Opis obiektów badań: **Symbol** – Sunmate
skład 100% PES, gr. 0,30 mm, 210 g/m^2 , kolor jasnoszary
Producent – Verseidag INDUTEX GmbH, Industriestr. 56, Krefeld 47803, Niemcy
Przeznaczenie – rolety w taborze szynowym

Metoda badania: ISO 5660-1:2015 Plastics – *Reaction-to-fire tests-Heat release, smoke production and mass loss rate – Part 1: Heat release rate (cone calorimeter method) and smoke production rate (dynamic measurement)*; ISO 5658-2:2006 *Reaction to fire tests – Spread of flame – Part 2: Lateral spread on building and transport products in vertical configuration*; PN-EN ISO 5659-2:2013 *Tworzywa sztuczne. Wytwarzanie dymu Część 2: Oznaczanie gęstości optycznej dymu metodą testu jednokomorowego*; PN-EN 45545-2:2013 *Kolejnictwo. Ochrona przeciwpożarowa w pojazdach szynowych. Część 2: Wymagania dla materiałów i elementów w zakresie właściwości palnych – Załącznik C.*

Zakres badań: **wg wymagań PN-EN 45545-2 (R1):** maksymalna średnia szybkość wydzielania ciepła (MARHE), krytyczny strumień ciepła (CFE), gęstość optyczna dymu w 4 min. (D_{s4}), właściwa gęstość optyczna dymu w 4 min. (VOF_4), standardowy indeks toksyczności (CIT_G).

Data i sposób przyjęcia obiektu do badań: 24.02.2016 r. próbki dostarczone przez Pocztę Polską z protokołem pobrania próbek z dn. 01.02.2016 r.

Daty wykonania badań: 31.03.2016 r., 07.04.2016 r.

Wyniki badań odnoszą się wyłącznie do badanego obiektu.
Sprawozdanie bez pisemnej zgody Kierownika Laboratorium nie może być powielane inaczej jak tylko w całości.
Sprawozdanie zawiera 11 ponumerowanych stron.

Warszawa 18.04.2016 r.

PRZEMYSŁOWY INSTYTUT MOTORYZACJI
AUTOMOTIVE INDUSTRY INSTITUTE

AB 082

SPRAWOZDANIE Z BADAŃ Nr: **BLM.022.16H**
TEST REPORT No.:

NAZWA LABORATORIUM / LABORATORY NAME
Laboratorium Badań Materiałowych
Material Testing Laboratory

TEMAT BADANIA / TEST TITLE
Badanie palności materiału Modena wg wymagań Regulaminu EKG ONZ nr 118.02 (załącznik 8)
Test of the flammability of material Modena according to requirements of Regulation UNECE No 118.02 (annex 8)

Pracę zlecił / Orderer: **PRIS-SYSTEM Sp. z o.o.**
ul. Władysława Łokietka 6A lok. 12
30-010 Kraków, Polska

Zam. z dnia / Order dated: 2016-04-20 — Nr zlecenia / Code: KPK-16/18/5-BLM
Data wydania / Issue date: 2016-05-16

Osoba prowadząca / Leading person	Nazwisko / Name	Podpis / Signature
	Andrzej Zawistowski	

Otrzymują / Recipients:
1. Zamawiający / Orderer - 2 egz./2 copies
2. Laboratorium / Laboratory
3. Jednostka inspekcyjna / Inspection body

Wykonano egz.: / Numbers of copies: 4 — Egz. nr: / Copy number: 2 — Liczba stron: / Number of pages: 4 + 1 zał.

UWAGA! / NOTE!
Sprawozdanie nie może być powielane fragmentarycznie bez pisemnej zgody Przemysłowego Instytutu Motoryzacji.
Wyniki badań odnoszą się wyłącznie do badanych obiektów.
The test report may not be reproduced without the express written consent of Automotive Industry Institute. The test results refers only to the tested objects.

BLM.022.16H — Załącznik nr 1/Attachment no 1

PRZEMYSŁOWY INSTYTUT MOTORYZACJI WARSZAWA / *AUTOMOTIVE INDUSTRY INSTITUTE IN WARSAW*

PROTOKÓŁ Z BADAŃ
wg Regulaminu nr 118 EKG ONZ (załącznik nr 8)
TEST REPORT
acc. to Regulation No 118 UN ECE (annex no 8)

Laboratorium Badań Materiałowych
Material Testing Laboratory

Badający/*Tester*	P.Kadyk, A.Dudek, A.Zawistowski	**Zleceniodawca** *Orderer*	PRIS-SYSTEM Sp. z o.o.
Data badania *Date of test*	13.05.2016	**Rodzaj materiału** *Type of material*	Modena *Modena*
Miejsce badania *Place of test*	BLM - PIMOT	**Skład** *Components*	poliester 100% *polyester 100%*
Nr bad. Obiektu *Tested object No*	01716050	**Wyrób/Nr wyrobu** *Article/Article No*	---
Data wpływu pocztą *Received on*	10.05.2016		

Wyniki badań/Test results

	Długość *Lenght* **Szerokość** *Width* **Grubość próbki** *sample thickness* **(mm)**	**Uwagi (obserwacje)** *Remarks (observations)*
		■ próbka nie zapala się *sample does not ignite*
1	560 x170 x 0,34 - 0,35	□ próbka zapala się podczas działania płomienia przez 5 sekund i płonie przez co najmniej kolejne 5 sekund po odjęciu płomienia *sample lights up while the flame is applying for 5 seconds and burn at least another 5 seconds after removal of the igniting flame*
2	560 x170 x 0,34 - 0,35	
3	560 x170 x 0,34 - 0,35	
4	560 x170 x 0,34 - 0,35	□ próbka zapala się pod działaniem płomienia przez 15 sekund *sample lights up while the flame is applying for 15 seconds*
5	560 x170 x 0,34 - 0,35	
6	560 x170 x 0,34 - 0,35	□ próbka gaśnie przed osiągnięciem 1-go punktu pomiarowego *sample extinguishes before it reaches the first measuring point*

Próbka nr *Sample No.*	Czas trwania palenia t_1 *Burning time t_1* (s)	Odcinek spalony d_1 Burning lenght d_1 (mm)	Szybkość palenia v_1 Burning rate v_1 (mm/min)	Czas trwania palenia t_2 *Burning time t_2* (s)	Odcinek spalony d_2 Burning lenght d_2 (mm)	Szybkość palenia v_2 Burning rate v_2 (mm/min)	Czas trwania palenia t_3 *Burning time t_3* (s)	Odcinek spalony d_3 Burning lenght d_3 (mm)	Szybkość palenia v_3 Burning rate v_3 (mm/min)
1	0	0	0	0	0	0	0	0	0
2	0	0	0	0	0	0	0	0	0
3	0	0	0	0	0	0	0	0	0
4	0	0	0	0	0	0	0	0	0
5	0	0	0	0	0	0	0	0	0
6	0	0	0	0	0	0	0	0	0

Uwaga/*Note:* temp.: 21,4 °C wilgotność *humidity*: 53,1%
próbki nr 1 - 3 nie zapalają się podczas działania płomienia przez 5 sekund
samples no 1- 3 not lights up while the flame is applying for 5 seconds
próbki nr 4 - 6 nie zapalają się podczas działania płomienia przez 15 sekund
samples no 4 - 6 not lights up while the flame is applying for 15 seconds

Data:/ *Date:* 13.05.2016 — Podpis osoby wykonującej badanie:/*Signature:* — Sprawdził: / *Checked by:* Kierownik Laboratorium Badań Materiałowych mgr inż. Katarzyna Suchocka

SYCHTA LABORATORIUM

SYCHTA LABORATORIUM Sp. J.
Laboratorium Badań Palności Materiałów
ul. Ofiar Stutthofu 90
72-010 Police

PCA Polski Centrum Akredytacji — BADANIA — AB 1501

RAPORT Z BADAŃ

Wasz znak: 1/02/2017 Nasz znak: SL/Z-035/EN45545-R1/055/2017 Police, dnia 24.02.2017 r.

Metody badań:

1. ISO 5658-2:2006+A1:2011. Badanie reakcji na ogień. Rozprzestrzenianie płomienia - Część 2: Rozprzestrzenianie boczne na wyrobach budowlanych i transportowych w konfiguracji pionowej.
2. PN-EN-ISO 5659-2:2012. Tworzywa sztuczne. Wytwarzanie dymu – Oznaczanie gęstości optycznej dymu metodą testu jednokomorowego
3. ISO 5660-1:2015. Badanie reakcji na ogień. Intensywność wydzielania ciepła, emisja dymu i szybkość ubytku masy. Część 1. Badanie intensywności wydzielania ciepła.
4. PN-EN ISO 11925-2:2010 - Badania reakcji na ogień - Zapalność wyrobów poddawanych bezpośredniemu działaniu płomienia - Część 2: Badania przy działaniu pojedynczego płomienia.
5. PN- EN 45545-2:2013+A1:2015. Kolejnictwo - Ochrona przeciwpożarowa w pojazdach szynowych - Część 2: Wymagania dla materiałów i elementów w zakresie właściwości palnych

Cel badań: Spełnienie wymagań normy PN-EN 45545-2 w zakresie R1.

Zamawiający: PRIS-SYSTEM Sp. z o. o.
Henryka Sienkiewicza 90
32-064, Rudawa

Materiał: SUNBLOCK DS

Opis/skład: - 100 % PES
- gęstość 340 g/m²
- grubość 0,35 mm

Producent/dostawca: Verseidag INDUTEX GmbH
Industriestr 56
Krefeld 47803
Niemcy

Spełnienie wymagań: Materiał spełnia wymagania R1 normy PN- EN 45545-2:2013+A1:2015 dla poziomu zagrożenia HL1 i HL2.

Przedruk i kopiowanie: tylko za zgodą PRIS-SYSTEM Sp. z o. o.

Bez pisemnej zgody Laboratorium Palności Materiałów Sychta Laboratorium Sp. J. sprawozdanie z badań może być kopiowane **wyłącznie w całości**.

Warunki ważności dokumentu: niniejsze dokument dotyczy wyłącznie badanych próbek.

Objętość sprawozdania: niniejsze sprawozdanie zawiera osiem stron.

NIP 8513152392 tel./faks 48 913170161 biuro@sychta.eu
KRS 0000387681 tel. kom. 48 502078884 www.sychta.eu

ГОСТР ДСТУ EN ISO/IEC 17065

ЦСМВ CCM&G

СЕРТИФІКАТ ВІДПОВІДНОСТІ

СЕРТИФИКАТ СООТВЕТСТВИЯ/ CERTIFICATE ON CONFORMITY

Зареєстровано в реєстрі органу сертифікації за № / Зарегистрирован в реестре органа сертификации под №/ Registered at the Record of certification body under № — UA.032.CC.0094-18

Термін дії з / Срок действия с / Term of validity is from — 15 лютого 2018 р. до 14 лютого 2020 р.

Сертифікат видано / Сертификат выдан/ Certificate is issued on — ТОВ «Торгівельний будинок ЗГОДА»
69093, м. Запоріжжя, вул. Звенигородська, 9, код ЄДРПУ 36648635
Доручення виробника «Verseidag - INDUTEX GmBH» від 06.02.2018 №1

Продукція / Продукция/Production — Тканина Vista
для виготовлення ролетних штор пасажирських вагонів локомотивної тяги, моторвагонного рухомого складу залізничного транспорту та інших видів рухомого складу автомобільного і морського транспорту
5512 (код по УКТВЕД/ДКПП/ код по ОКПД)
Назва назва, тип, вид, марка, торгова марка / (complete product name, type, kind, model, merchandise mark (trademark))

Відповідає вимогам / Соответствует требованиям/ Comply with the requirements — ДСТУ 4049-2001 «Вагони пасажирські магістральні локомотивної тяги» п. 6 ; «Правила классификации и постройки морских судов» ч.VI, VIII; ЦУО-0039 «Технічні вимоги щодо забезпечення пожежної безпеки пасажирських вагонів» п.4 , ДСТУ 4155-2003 «Захист від пожеж. Матеріали текстильні. Метод випробовування на займистість», ГОСТ 12.1.044-89 «Пожаровзрывоопасность веществ и материалов. Номенклатура показателей и методы их определения» пп. 2.14, 2.15, 2.16
показники пожежної безпеки тканини:
- важкозаймистий матеріал;
- не поширює полум'я по поверхні;
- з високою димоутворювальною здатністю (коефіцієнт димоутворення: Dm (тління)=733 м²/кг, Dm (горіння)=146 м²/кг);
- клас небезпеки за токсичністю продуктів горіння – помірно небезпечні
(Наименования нормативных документов / (denotation of normative documents))

Виробник / Производитель/ Producer — Verseidag - INDUTEX GmBH (Німеччина)

Місце виробництва / Место производства/ Place of production — Industriestr. 56, Krefeld, Deutschland, 47803

Сертифікат видано органом сертифікації / Сертификат выдан органом сертификации/ Certificate is issued by the certification body — ОС «Центр сертифікації матеріалів та виробів»,
юр. адр.: 03164, м. Київ, вул. Малинська, 20-А;
пошт. адр.: 03067, м. Київ, вул. Виборзька, 103;
тел. 221-94-10; 404-88-03; 457-69-23

Додаткова інформація / Дополнительная информация/Additional information — продукція, що випускається серійно з 15.02.2018 р. до 14.02.2020 р. Здійснюється технічний нагляд за стабільністю показників сертифікованої продукції 1 (один) раз протягом терміну дії сертифіката відповідності. Маркування продукції здійснюється національним знаком відповідності згідно з ДСТУ 2296-93

На підставі / На основании/ On the grounds of — протоколів випробувань від 07.02.2017 №№ 39/1-2017, 40/1-2017, 41/1-2017, 42/1-2017 випробувального центру НДЦ «Пожежна безпека» УкрНДІЦЗ України (атестат акредитації від 16.01.2017 № 2Н278 дійсний до 15.01.2022), висновку ОС «ЦСМВ» № 044/18 від 14.02.2018 р

Заст. керівника органу з сертифікації / Руководитель органа сертификации/ Director of the certification body — В.І. Приймаченко (підпис, ініціали, прізвище) (signature, initials, family name)

М.П./Stamp

МІНІСТЕРСТВО ЕКОНОМІЧНОГО РОЗВИТКУ І ТОРГІВЛІ УКРАЇНИ
ДЕРЖАВНА СИСТЕМА СЕРТИФІКАЦІЇ УкрСЕПРО

Серія ВГ

СЕРТИФІКАТ ВІДПОВІДНОСТІ

Зареєстровано в Реєстрі за № / Зарегистрирован в Реестре — UA1.166.0039972-16

Термін дії з / Срок действия с — 28 листопада 2016 до 27 листопада 2018

Продукція / Продукция — Ролетні штори із вогнетривкої тканини Fiberglass *для пасажирських вагонів локомотивної тяги, моторвагонного рухомого складу залізничного транспорту та інших видів транспортних засобів автомобільного і морського транспорту*
код УКТ ЗЕД / ТН ВЭД 13.96
(код ДКПП)

Відповідає вимогам / Соответствует требованиям — ДСТУ 4049-2001 «Вагони пасажирські магістральні локомотивної тяги» п. 6; «Правила классификации и постройки морских судов» ч. VI, VIII; ЦУО-0039 «Технічні вимоги щодо забезпечення пожежної безпеки пасажирських вагонів» п.4; ДСТУ 4155-2003 «Захист від пожеж. Матеріали текстильні. Метод випробовування на займистість»; ГОСТ 12.1.044-89 «Пожаровзрывоопасность веществ и материалов. Номенклатура показателей и методы их определения» пп. 2.14, 2.15, 2.16;
показники пожежної безпеки тканини:
- важкозаймистий матеріал;
- з високою димоутворювальною здатністю (коефіцієнт димоутворення: Dm (тління)=7.66 м²/кг, Dm (горіння)=385 м²/кг);
- клас небезпеки за токсичністю продуктів горіння – помірно небезпечні

Виробник продукції / Изготовитель продукции — ТОВ «Торгівельний будинок ЗГОДА», 69093, м. Запоріжжя, вул. Звенигородська, 9, код ЄДРПУ 36648635

Сертифікат видано / Сертификат выдан — ТОВ «Торгівельний будинок ЗГОДА», 69093, м. Запоріжжя, вул. Звенигородська, 9, код ЄДРПУ 36648635

Додаткова інформація / Дополнительная информация — *Добровільна сертифікація.* Продукція, *що виробляється серійно з 28.11.2016 до 27.11.2018.* Здійснюється технічний нагляд за виробництвом та стабільністю показників сертифікованої продукції 1 (один) раз протягом терміну дії сертифіката відповідності. Маркування продукції здійснюється національним знаком відповідності згідно з ДСТУ 2296-93

Сертифікат видано органом з сертифікації / Сертификат выдан органом по сертификации — ОС «Центр сертифікації матеріалів та виробів», юр. адр.: 03164, м. Київ, вул. Малинська, 20-А; пошт. адр.: 03680, м. Київ, вул. Виборзька, 103; тел. 221-94-10; 404-88-03; 457-69-23; № UA.P.166

На підставі / На основании — Протоколи випробувань від 04.12.2013 №№ 175/2Ц/1-2013, 176/2Ц/1-2013, 177/2Ц/1-2013 ВЛ УкрНДІЦЗ МНС України (атестат акредитації № 2Н278 дійсний до 15.01.2017). Акт обстеження виробництва продукції від 22.11.2016 № 280/16 ОС «ЦСМВ». Акт відбору та ідентифікації зразків продукції від 09.11.2016 ОС «ЦСМВ»

Заст. Керівник органу з сертифікації / Руководитель органа по сертификации — В.І. Приймаченко
підпис — ініціали, прізвище

М.П.

Чинність сертифіката відповідності можна перевірити в Реєстрі системи УкрСЕПРО за тел. (044) 528-54-35

ЦСМВ CCM&G

УКРАЇНА

ОРГАН З СЕРТИФІКАЦІЇ СИСТЕМ УПРАВЛІННЯ

СЕРТИФІКАТ НА СИСТЕМУ УПРАВЛІННЯ ЯКІСТЮ

зареєстрований у Реєстрі ООВ «Орган сертифікації «Центр сертифікації матеріалів та виробів» № UA.MQ.048-266-18 від 15 січня 2018 р., дійсний до 14 січня 2021 р.

ЦИМ СЕРТИФІКАТОМ ПОСВІДЧУЄТЬСЯ, ЩО СИСТЕМА УПРАВЛІННЯ ЯКІСТЮ

ТОВ «Торгівельний будинок ЗГОДА»
місцезнаходження: 69093, м. Запоріжжя, вул. Звенигородська, 9, код ЄДРПОУ 36648635,

стосовно розробки, виробництва та технічного обслуговування ролетних штор для пасажирських вагонів локомотивної тяги, моторвагонного рухомого складу залізничного транспорту та інших видів транспортних засобів автомобільного і морського транспорту
(коди ДКПП 13.96 за ДК 016:2010)
згідно з чинними в Україні нормативними документами,

відповідає вимогам ДСТУ ISO 9001:2015 (ISO 9001:2015)

Контроль відповідності сертифікованої системи управління вимогам зазначеного стандарту здійснюється шляхом наглядового аудиту, періодичність і процедури якого регламентуються програмою.

СЕРТИФІКАТ виданий ООВ «Орган сертифікації «Центр сертифікації матеріалів та виробів», місцезнаходження юридичної особи: 03164, м. Київ, вул. Малинська, 20-А; місцезнаходження ООВ: 03067, м. Київ, вул. Виборзька, 103, на підставі результатів перевірки та оцінки системи управління. Атестат про акредитацію № 8О048.

Заст. керівника органу сертифікації — В.І. Приймаченко

М.П.

Атестат про акредитацію Національного агентства з акредитації України (НААУ), що є асоційованим членом та підписантом двосторонньої угоди з Європейською кооперацією з акредитації (ЕА), дає можливість приймати цей сертифікат усіма користувачами в країнах ЕА

Чинність сертифіката відповідності можна перевірити в базі даних органу сертифікації за тел. 044 221-94-10 Действие сертификата соответствия можно проверить в базе данных орга сертификации по тел. 044 221-94-10 Validity of the Certificate of conformity can be checked on the base of data of the certification body tel. 044 221-94-10

ДЕРЖАВНА СЛУЖБА УКРАЇНИ З ПИТАНЬ БЕЗПЕЧНОСТІ ХАРЧОВИХ ПРОДУКТІВ ТА ЗАХИСТУ СПОЖИВАЧІВ

вул. Б. Грінченка, 1, м. Київ, 01001, тел. 279-12-70, 279-75-58, факс 279-48-83,
e-mail: info@consumer.gov.ua

ЗАТВЕРДЖУЮ
Голова Держпродспоживслужби
Лапа В.І.
(ініціали, прізвище)
(підпис)
М.П.

ВИСНОВОК
державної санітарно-епідеміологічної експертизи

від 06 04 2018 р. № 602-123-20-1/ 15221

Об'єкт експертизи: Штори-жалюзі вертикальні, горизонтальні, тканеві ролети та ролетні штори СРТ

виготовлені у відповідності із ТУ У 28.7-36648365-001:2011 «Штори-жалюзі вертикальні, горизонтальні, тканеві ролети та ролетні штори СРТ»

Код за ДКПП, УКТЗЕД, артикул: 25.72.14

Сфера застосування та реалізації об'єкта експертизи: для облаштування внутрішнього інтер'єру пасажирського вагону

Виробник: Товариство з обмеженою відповідальністю «ТОРГІВЕЛЬНИЙ БУДИНОК ЗГОДА», вул. Звенигородська, 9, м. Запоріжжя, Україна, 69093. Тел. 061 222 16 97
(адреса, місцезнаходження, телефон, факс, E-mail, веб-сайт)

Заявник експертизи: Товариство з обмеженою відповідальністю «ТОРГІВЕЛЬНИЙ БУДИНОК ЗГОДА», вул. Звенигородська, 9, м. Запоріжжя, Україна, 69093, код за ЄДРПОУ:36648635
(адреса, місцезнаходження, телефон, факс, E-mail, веб-сайт)

Дані про контракт на постачання об'єкта в Україну: Продукція вітчизняного виробництва

Об'єкт експертизи відповідає встановленим медичним критеріям безпеки/показникам:
Рівень запаху не більше 2 балів. Рівень міграції хімічних речовин в атмосферне повітря (ГДКс.д., не більше): формальдегіду – 0,05; пентахлорфенолу – 0,05; диметилтерефталату – 1,5; етиленгліколю – 1; сірковуглецю – 1 відповідно до ДСанПіН 8.2.1-181- 2012 «Полімерні та полімервмісні матеріали, вироби і конструкції, що застосовуються у будівництві та виробництві меблів. Гігієнічні вимоги». Ефективна питома активність природних радіонуклідів – не більше 370 Бк/кг відповідно до НРБУ–97 "Норми радіаційної безпеки України. Державні гігієнічні нормативи".
Необхідними умовами використання/застосування, зберігання, транспортування, утилізації, знищення є:
При використанні зазначеної продукції необхідно дотримуватись інструкцій від виробника.

За результатами державної санітарно-епідеміологічної експертизи: Штори-жалюзі вертикальні, горизонтальні, тканеві ролети та ролетні штори СРТ, виготовлені згідно ТУ У 28.7-36648365-001:2011 «Штори-жалюзі вертикальні, горизонтальні, тканеві ролети та ролетні штори СРТ», за наданим заявником комплектом документів, відповідає вимогам діючого санітарного законодавства України і за умови дотримання вимог цього висновку може бути використана в заявленій сфері застосування.

Термін придатності: гарантується виробником

Інформація щодо етикетки, інструкції, правил тощо: етикетка та інструкція з використання вимагаються. Висновок не може бути використаний для реклами споживчих якостей об'єкту експертизи

Висновок дійсний: на термін дії ТУ У 28.7-36648365-001:2011 «Штори-жалюзі вертикальні, горизонтальні, тканеві ролети та ролетні штори СРТ»

Відповідальність за дотримання вимог цього висновку несе заявник.

Показники безпеки, які підлягають контролю на кордоні: контролю не підлягає

Показники безпеки, які підлягають контролю при митному оформленні: контролю не підлягає

Поточний державний санітарно-епідеміологічний нагляд здійснюється згідно з вимогами цього висновку: виконання умов використання

Комісія з державної санітарно-епідеміологічної експертизи Державної установи «Інститут медицини праці імені Ю.І. Кундієва Національної академії медичних наук України»

01033, м. Київ, вул.Саксаганського, 75,
тел.: приймальня: (044) 284-34-27,
e-mail: yik@nanu.kiev.ua;
секретар експертної комісії
(044) 289-63-94, e-mail: test-lab@ukr.net
(найменування, місцезнаходження, телефон, факс, E-mail, веб-сайт)

Протокол експертизи № 10653 від 29 березня 2018 року
(№ протоколу, дата його затвердження)

Заступник Голови експертної комісії,
директор Державної установи
"Інститут медицини праці імені Ю.І. Кундієва
Національної академії медичних наук України"
М.П.

Черняк В.І

SYMBOLE

SYMBOLS

Manuell zu bedienender Mechanismus

Manually controll

Mechanismus mit Elektrosteuerung

Electrical control

Wandmontage

Fixing to the side wall

Deckenmontage

Ceiling mount

Standardfarbe der Führungen - schwarz

Standard color - black guides

Standardfarbe der Führungen - graphitgrau

Standard color - gray guides

Elektroantrieb

12/24V

Electric drive

Wandmontage oben--unten

Top and bottom installation

RAL

Führungen können in jeder RAL-Farbe gemäß den Kundenwünschen produziert werden

Any RAL color according to customer

Breite L mm- Width L mm Höhe H mm- Height H mm

Aufzeichnungen

Notes

PRIS®
SYSTEM

PRIS-SYSTEM UKRAINE
69093 ZAPOROZHYE
UL.ZVENIGORODSKAYA 9
TEL. +38 (061) 222-16-97
EMAIL: SRT@ZGODA.COM.UA

WWW.PRIS-SYSTEM.COM

PRIS-SYSTEM POLEN
HENRYK SIENKIEWICZ STREET 90
32-064 RUDAWA
TEL. : +48 578 358 008
EMAIL: INFO@PRIS-SYSTEM.PL

www.blindsfortransport.com